見積参考資料

工事名　Ｒ８吉土　船戸切幡上板線　阿波・阿波五明　道路工事

◇経費情報◇

工種区分	道路改良工事
単価地区	徳島東部１
単価使用年月	令和 8年 7月
施工地域・工事場所	一般交通影響有り（２）－２
前金支出割合	補正を行わない
契約保証	金銭的保証
現場環境改善費	計上しない
週休２日確保工事に係る経費補正	補正なし

注意

「見積参考資料」は入札参加者の迅速で適正な工事費の見積りのための一資料であり、請負契約を拘束するものではない。

設計内訳書（本01）

工事名	Ｒ８吉土　船戸切幡上板線　阿波・阿波五明　道路工事	事業区分 工事区分	道路新設･改築 道路改良

工事区分・工種・種別・細別	規格	単位	数量	単価	金額	数量・金額増減	摘要
道路改良		式	1				
道路土工		式	1				
掘削工		式	1				
掘削	土質:土砂,施工方法:片切掘削	m3	20				単　1号
路床盛土工		式	1				
路床盛土	施工幅員:2.5m未満	m3	30				単　2号
路床盛土	施工幅員:2.5m以上4.0m未満	m3	30				単　3号
路床盛土	施工幅員:4.0m以上	m3	160				単　4号
路床盛土材搬出入		m3	240				単　5号
残土処理工		式	1				
土砂等運搬	土質:土砂(岩塊･玉石混り土含む)	m3	240				単　6号
残土等処分		m3	240				単　7号
擁壁工		式	1				

設計内訳書（本01）

工事名	Ｒ８吉土　船戸切幡上板線　阿波・阿波五明　道路工事	事業区分 工事区分	道路新設･改築 道路改良

工事区分・工種・種別・細別	規格	単位	数量	単価	金額	数量・金額増減	摘要
作業土工		式	1				
床掘り	土質:土砂	m3	1,000				単　8号
埋戻し	土質:土砂	m3	3				単　9号
埋戻し	土質:土砂	m3	50				単　10号
埋戻し	土質:土砂	m3	440				単　11号
擁壁工埋戻材搬出入		m3	540				単　12号
基面整正		m2	60				単　13号
場所打擁壁工(構造物単位)		式	1				
重力式擁壁 1号重力式擁壁	擁壁平均高さ:2m以上5m以下,本体ｺﾝｸﾘｰﾄ規格:18-8-40(高炉)	m3	65				単　14号
円筒型枠 1号重力式擁壁	φ200	m	5				単　15号
場所打擁壁工		式	1				
小口止工	ｺﾝｸﾘｰﾄ規格:18-8-40 BBorN W/C≦60%	箇所	1				単　16号
L型擁壁	本体ｺﾝｸﾘｰﾄ規格:24-12-25(20)(高炉)	m3	129				単　17号

設計内訳書（本01）

工事名	Ｒ８吉土　船戸切幡上板線　阿波・阿波五明　道路工事	事業区分 工事区分	道路新設･改築 道路改良

工事区分・工種・種別・細別	規格	単位	数量	単価	金額	数量・金額増減	摘要
練石積	厚さ20cm	m2	4				単　18号
重力式擁壁 坂路擁壁	擁壁平均高さ:1mを超え2m未満,本体ｺﾝｸﾘｰﾄ規格:18-8-40(高炉)	m3	9				単　19号
1号嵩上げ擁壁	ｺﾝｸﾘｰﾄ規格:18-8-40 BBorN W/C≦60%	m	14				単　20号
2号嵩上げ擁壁	ｺﾝｸﾘｰﾄ規格:18-8-40 BBorN W/C≦60%	m	8				単　21号
排水構造物工		式	1				
作業土工		式	1				
基面整正		m2	9				単　22号
側溝工		式	1				
ﾌﾟﾚｷｬｽﾄU型側溝	U型側溝規格:B=240	m	37				単　23号
管渠工		式	1				
鉄筋ｺﾝｸﾘｰﾄ台付管	管規格:φ600	m	6				単　24号
集水桝･ﾏﾝﾎｰﾙ工		式	1				
現場打ち集水桝 1号集水桝	集水桝･街渠桝種類:現場打材,ｺﾝｸﾘｰﾄ規格:18-8-25(高炉),法面作業補正:無し	箇所	1				単　25号

設計内訳書（本01）

工事名	Ｒ８吉土　船戸切幡上板線　阿波・阿波五明　道路工事	事業区分 工事区分	道路新設･改築 道路改良

工事区分・工種・種別・細別	規格	単位	数量	単価	金額	数量・金額増減	摘要
現場打ち集水桝 2号集水桝	集水桝･街渠桝種類:現場打材,ｺﾝｸﾘｰﾄ規格:18-8-40(高炉),法面作業補正:無し	箇所	1				単　26号 【暫定単価】
現場打ち集水桝 3号集水桝	集水桝･街渠桝種類:現場打材,ｺﾝｸﾘｰﾄ規格:18-8-25(高炉)	箇所	1				単　27号
桝蓋 鋼製桝蓋		枚	2				単　28号
舗装工		式	1				
ｱｽﾌｧﾙﾄ舗装工		式	1				
下層路盤(車道･路肩部) 1号車道舗装	路盤材種類:再生ｸﾗｯｼｬﾗﾝ RC-30,仕上り厚:100mm	m2	336				単　29号
表層(車道･路肩部) 1号支道舗装	材料種類:再生密粒度ｱｽｺﾝ(13),舗装厚:50mm,平均幅員:3.0m超	m2	65				単　30号
上層路盤(車道･路肩部) 1号支道舗装	路盤材種類:再生粒度調整砕石 RM-30,仕上り厚:100mm	m2	65				単　31号
ｺﾝｸﾘｰﾄ舗装工		式	1				
表層 1号坂路舗装	ｺﾝｸﾘｰﾄ規格:18-8-25(20) BBorN W/C≦60%	m2	34				単　32号
上層路盤(車道･路肩部) 1号坂路舗装	路盤材種類:路盤材(砕石各種),路盤材規格:再生ｸﾗｯｼｬｰﾗﾝ RC-40,仕上り厚:150mm	m2	34				単　33号
防護柵工		式	1				
作業土工		式	1				

設計内訳書（本01）

工事名	Ｒ８吉土　船戸切幡上板線　阿波・阿波五明　道路工事	事業区分 工事区分	道路新設･改築 道路改良

工事区分・工種・種別・細別	規格	単位	数量	単価	金額	数量・金額増減	摘要
床掘り	土質:土砂	m3	2				単　34号
埋戻し	土質:土砂	m3	1				単　35号
防護柵工埋戻材搬出入		m3	1				単　36号
基面整正		m2	2				単　37号
路側防護柵工		式	1				
ｶﾞｰﾄﾞﾚｰﾙ	ｶﾞｰﾄﾞﾚｰﾙ規格(標準型･Co用):塗装品 Gr-C-2B,施工規模:21m以上100m未満,曲線部補正:無	m	74				単　38号
ｶﾞｰﾄﾞﾚｰﾙ 補強筋		t	0.34				単　39号
防護柵基礎工		式	1				
ｶﾞｰﾄﾞﾚｰﾙ基礎		m	4				単　40号
縁石工		式	1				
縁石工		式	1				
歩車道境界ﾌﾞﾛｯｸ	ﾌﾞﾛｯｸ規格:B種(180/205×250×600)	m	9				単　41号
構造物撤去工		式	1				

設計内訳書（本01）

工事名	Ｒ８吉土　船戸切幡上板線　阿波・阿波五明　道路工事	事業区分 工事区分	道路新設･改築 道路改良

工事区分・工種・種別・細別	規格	単位	数量	単価	金額	数量・金額増減	摘要
構造物取壊し工		式	1				
舗装版切断	舗装版種別:ｱｽﾌｧﾙﾄ舗装版,ｱｽﾌｧﾙﾄ舗装版厚:15cm以下	m	16				単　42号
舗装版破砕	舗装版種別:ｱｽﾌｧﾙﾄ舗装版,舗装版厚:5cm	m2	328				単　43号
ｺﾝｸﾘｰﾄ構造物取壊し	構造物区分:無筋構造物,工法区分:機械施工	m3	55				単　44号
ｺﾝｸﾘｰﾄ構造物取壊し ｺﾝｸﾘｰﾄﾌﾞﾛｯｸ取壊し	構造物区分:無筋構造物,工法区分:機械施工	m3	8				単　45号
ｺﾝｸﾘｰﾄ構造物取壊し 石積取壊し	構造物区分:無筋構造物,工法区分:機械施工	m3	15				単　46号
ｺﾝｸﾘｰﾄ構造物取壊し ｺﾝｸﾘｰﾄﾌﾞﾛｯｸ塀撤去	構造物区分:無筋構造物,工法区分:機械施工	m3	2				単　47号
運搬処理工		式	1				
殻運搬	殻種別:ｱｽﾌｧﾙﾄ殻	m3	16				単　48号
殻運搬	殻種別:ｺﾝｸﾘｰﾄ殻(無筋)	m3	80				単　49号
殻運搬	殻種別:ｺﾝｸﾘｰﾄ殻(鉄筋)	m3	0.7				単　50号
現場発生品運搬	発生材種類:ｶﾞｰﾄﾞﾚｰﾙ	t	0.68				単　51号
殻処分	殻種別:ｱｽﾌｧﾙﾄ殻	m3	16				単　52号

設計内訳書（本01）

工事名	Ｒ８吉土　船戸切幡上板線　阿波・阿波五明　道路工事	事業区分 工事区分	道路新設･改築 道路改良

工事区分・工種・種別・細別	規格	単位	数量	単価	金額	数量・金額増減	摘要
殻処分	殻種別:ｺﾝｸﾘｰﾄ殻(無筋)	m3	80				単　53号
殻処分	殻種別:ｺﾝｸﾘｰﾄ殻(鉄筋)	m3	0.7				単　54号
汚泥処分	建設汚泥	m3	0.02				単　55号
鉄ｽｸﾗｯﾌﾟ	ｶﾞｰﾄﾞﾚｰﾙ	t	0.68				単　56号
防護柵撤去工		式	1				
防護柵撤去(ｶﾞｰﾄﾞﾚｰﾙ)		m	42				単　57号
排水構造物撤去工		式	1				
鉄筋ｺﾝｸﾘｰﾄ台付管撤去	作業区分:撤去	m	6				単　58号
仮設工		式	1				
鉄筋挿入工		式	1				
鉄筋挿入		m	157				単　59号
法面吹付工		式	1				
ﾓﾙﾀﾙ吹付		m2	230				単　60号

設計内訳書（本01）

工事名	Ｒ８吉土　船戸切幡上板線　阿波・阿波五明　道路工事	事業区分 工事区分	道路新設･改築 道路改良

工事区分・工種・種別・細別	規格	単位	数量	単価	金額	数量・金額増減	摘要
交通管理工		式	1				
交通誘導警備員	B	人日	180				単　61号
直接工事費		式	1				
共通仮設		式	1				
共通仮設費（率計上）		式	1				
純工事費		式	1				
現場管理費		式	1				
工事原価		式	1				
一般管理費等		式	1				
工事価格		式	1				
消費税額及び地方消費税額		式	1				
工事費計		式	1				

１次単価表

単価使用年月	2026.07
歩掛適用年月	2026.07
労務調整係数	1.000-00000　0.0　0

単　1号	掘削	土質:土砂,施工方法:片切掘削	単位	m3	単位数量	1	単価	

名称・規格	条件	単位	数量	単価	金額	摘要
掘削	土砂,片切掘削	m3	1			
合計						
単価						円／m3

１次単価表

単価使用年月	2026.07
歩掛適用年月	2026.07
労務調整係数	1.000-00000　0.0　0

単　2号	路床盛土	施工幅員:2.5m未満	単位	m3	単位数量	1	単価	

名称・規格	条件	単位	数量	単価	金額	摘要
路床盛土	2.5m未満	m3	1			
合計						
単価						円／m3

1次単価表

単価使用年月	2026.07
歩掛適用年月	2026.07
労務調整係数	1.000-00000　0.0　0

単　3号	路床盛土	施工幅員:2.5m以上4.0m未満	単位	m3	単位数量	1	単価	

名称・規格	条件	単位	数量	単価	金額	摘要
路床盛土	2.5m以上4.0m未満	m3	1			
合計						
単価						円／m3

1次単価表

単価使用年月	2026.07
歩掛適用年月	2026.07
労務調整係数	1.000-00000　0.0　0

単　4号	路床盛土	施工幅員:4.0m以上	単位	m3	単位数量	1	単価	

名称・規格	条件	単位	数量	単価	金額	摘要
路床盛土	4.0m以上,20,000m3未満,有り	m3	1			
合計						
単価						円／m3

1次単価表

単価使用年月	2026.07
歩掛適用年月	2026.07
労務調整係数	1.000-00000　0.0　0

単　5号	路床盛土材搬出入		単位	m3	単位数量	1	単価	

名称・規格	条件	単位	数量	単価	金額	摘要
土砂等運搬	標準,ﾊﾞｯｸﾎｳ ﾊﾞｹｯﾄ容量0.8m3,土砂(岩塊･玉石混り土含む),無し,9.5km以下	m3	1			
積込(ﾙｰｽﾞ)	土砂,土量50,000m3未満	m3	1			
土砂等運搬	標準,ﾊﾞｯｸﾎｳ ﾊﾞｹｯﾄ容量0.8m3,土砂(岩塊･玉石混り土含む),無し,9.5km以下	m3	1			
合計						
単価						円／m3

1次単価表

単価使用年月	2026.07
歩掛適用年月	2026.07
労務調整係数	1.000-00000　0.0　0

単　6号	土砂等運搬	土質:土砂(岩塊･玉石混り土含む)	単位	m3	単位数量	1	単価	

名称・規格	条件	単位	数量	単価	金額	摘要
土砂等運搬	標準,ﾊﾞｯｸﾎｳ ﾊﾞｹｯﾄ容量0.8m3,土砂(岩塊･玉石混り土含む),無し,15.5km以下	m3	1			
合計						
単価						円／m3

1次単価表

単価使用年月	2026.07
歩掛適用年月	2026.07
労務調整係数	1.000-00000　0.0　0

単　7号	残土等処分		単位	m3	単位数量	1	単価	

名称・規格	条件	単位	数量	単価	金額	摘要
残土等処分		m3	1			
合計						
単価						円／m3

１次単価表

単価使用年月	2026.07
歩掛適用年月	2026.07
労務調整係数	1.000-00000　0.0　0

単　8号	床掘り	土質:土砂	単位	m3	単位数量	1	単価	

名称・規格	条件	単位	数量	単価	金額	摘要
床掘り	土砂,標準,無し,無し	m3	1			
合計						
単価						円／m3

１次単価表

単価使用年月	2026.07
歩掛適用年月	2026.07
労務調整係数	1.000-00000　0.0　0

単　9号	埋戻し	土質:土砂	単位	m3	単位数量	1	単価	

名称・規格	条件	単位	数量	単価	金額	摘要
埋戻し	最大埋戻幅1m未満	m3	1			
合計						
単価						円／m3

１次単価表

単価使用年月	2026.07
歩掛適用年月	2026.07
労務調整係数	1.000-00000　0.0　0

単　10号	埋戻し	土質:土砂	単位	m3	単位数量	1	単価	

名称・規格	条件	単位	数量	単価	金額	摘要
埋戻し	最大埋戻幅1m以上4m未満	m3	1			
合計						
単価						円／m3

１次単価表

単価使用年月	2026.07
歩掛適用年月	2026.07
労務調整係数	1.000-00000　0.0　0

単　11号	埋戻し	土質:土砂	単位	m3	単位数量	1	単価	

名称・規格	条件	単位	数量	単価	金額	摘要
埋戻し	最大埋戻幅4m以上	m3	1			
合計						
単価						円／m3

１次単価表

単価使用年月	2026.07
歩掛適用年月	2026.07
労務調整係数	1.000-00000　0.0　0

単　12号	擁壁工埋戻材搬出入		単位	m3	単位数量	1	単価	

名称・規格	条件	単位	数量	単価	金額	摘要
土砂等運搬	標準,ﾊﾞｯｸﾎｳ ﾊﾞｹｯﾄ容量0.8m3,土砂(岩塊･玉石混り土含む),無し,9.5km以下	m3	1			
積込(ﾙｰｽﾞ)	土砂,土量50,000m3未満	m3	1			
土砂等運搬	標準,ﾊﾞｯｸﾎｳ ﾊﾞｹｯﾄ容量0.8m3,土砂(岩塊･玉石混り土含む),無し,9.5km以下	m3	1			
合計						
単価						円／m3

1次単価表

単価使用年月	2026.07
歩掛適用年月	2026.07
労務調整係数	1.000-00000　0.0　0

単　13号	基面整正		単位	m2	単位数量	1	単価	

名称・規格	条件	単位	数量	単価	金額	摘要
基面整正		m2	1			
合計						
単価						円／m2

1次単価表

単価使用年月	2026.07
歩掛適用年月	2026.07
労務調整係数	1.000-00000　0.0　0

単　14号	重力式擁壁 1号重力式擁壁	擁壁平均高さ:2m以上5m以下,本体ｺﾝｸﾘｰﾄ規格:18-8-40(高炉)	単位	m3	単位数量	1	単価	

名称・規格	条件	単位	数量	単価	金額	摘要
重力式擁壁	2m以上5m以下,18-8-40(高炉),有り,無し,一般養生,延長無し	m3	1			
合計						
単価						円／m3

１次単価表

単価使用年月	2026.07
歩掛適用年月	2026.07
労務調整係数	1.000-00000　0.0　0

単　15号	円筒型枠 1号重力式擁壁	φ200	単位	m	単位数量	1	単価	

名称・規格	条件	単位	数量	単価	金額	摘要
円形空洞型枠 D200		m	1			
合計						
単価						円／m

1次単価表

単価使用年月	2026.07
歩掛適用年月	2026.07
労務調整係数	1.000-00000　0.0　0

単　16号	小口止工	ｺﾝｸﾘｰﾄ規格:18-8-40 BBorN W/C≦60%	単位	箇所	単位数量	1	単価	

名称・規格	条件	単位	数量	単価	金額	摘要
ｺﾝｸﾘｰﾄ	無筋･鉄筋構造物,ﾊﾞｯｸﾎｳ(ｸﾚｰﾝ機能付)打設,18-8-40(高炉),一般養生,全ての費用	m3	5			
型枠	一般型枠,鉄筋･無筋構造物	m2	7			
基礎砕石	17.5cmを超え20.0cm以下,再生ｸﾗｯｼｬﾗﾝ 40～0,全ての費用	m2	3			
合計						
単価						円／箇所

1次単価表

単価使用年月	2026.07
歩掛適用年月	2026.07
労務調整係数	1.000-00000　0.0　0

単　17号	L型擁壁	本体ｺﾝｸﾘｰﾄ規格:24-12-25(20)(高炉)	単位	m3	単位数量	129	単価	

名称・規格	条件	単位	数量	単価	金額	摘要
L型擁壁	24-12-25(20)(高炉),有り,有り,一般養生,90m未満	m3	129			
鉄筋工 加工･組立	加工･組立,一般構造物,SD345 D13,標準	t	4.08			単　62号
鉄筋工 加工･組立	加工･組立,一般構造物,SD345 D16～D25,標準	t	3.61			単　63号
合計						
単価						円／m3

１次単価表

単価使用年月	2026.07
歩掛適用年月	2026.07
労務調整係数	1.000-00000　0.0　0

単　18号	練石積	厚さ20cm	単位	m2	単位数量	50	単価	

名称・規格	条件	単位	数量	単価	金額	摘要
割栗石 150-200mm		m3	11.4			
生ｺﾝｸﾘｰﾄ 18-8-25(20) 高炉		m3	1.7			
土木一般世話役		人	1			
普通作業員		人	8.7			
合計						
単価						円／m2

１次単価表

単価使用年月	2026.07
歩掛適用年月	2026.07
労務調整係数	1.000-00000　0.0　0

単　19号	重力式擁壁 坂路擁壁	擁壁平均高さ:1mを超え2m未満,本体 ｺﾝｸﾘｰﾄ規格:18-8-40(高炉)	単位	m3	単位数量	1	単価	

名称・規格	条件	単位	数量	単価	金額	摘要
重力式擁壁	1mを超え2m未満,18-8-40(高炉),有り,無し,一般養生	m3	1			
合計						
単価						円／m3

1次単価表

単価使用年月	2026.07
歩掛適用年月	2026.07
労務調整係数	1.000-00000　0.0　0

単　20号	1号嵩上げ擁壁	ｺﾝｸﾘｰﾄ規格:18-8-40 BBorN W/C≦60%	単位	m	単位数量	14	単価	

名称・規格	条件	単位	数量	単価	金額	摘要
ｺﾝｸﾘｰﾄ	小型構造物,人力打設,18-8-40(高炉),一般養生,無し,全ての費用	m3	2			
型枠	一般型枠,小型構造物	m2	11			
目地板	30m2未満,瀝青繊維質目地板t=10	m2	0.2			
鉄筋工 加工･組立	加工･組立,差筋および杭頭処理,SD345 D13,標準	t	0.006			単　64号
ｺﾝｸﾘｰﾄ削孔(さく岩機)	100mm以上200mm未満	孔	28			
円形空洞型枠 D200		m	3			
基礎砕石	12.5cmを超え17.5cm以下,再生ｸﾗｯｼｬﾗﾝ 40～0,全ての費用	m2	4			
合計						
単価						円／m

1次単価表

単価使用年月	2026.07
歩掛適用年月	2026.07
労務調整係数	1.000-00000　0.0　0

単　21号	2号嵩上げ擁壁	ｺﾝｸﾘｰﾄ規格:18-8-40 BBorN W/C≦60%	単位	m	単位数量	8	単価	

名称・規格	条件	単位	数量	単価	金額	摘要
ｺﾝｸﾘｰﾄ	小型構造物,人力打設,18-8-40(高炉),一般養生,無し,全ての費用	m3	1			
型枠	一般型枠,小型構造物	m2	6			
鉄筋工 加工･組立	加工･組立,差筋および杭頭処理,SD345 D13,標準	t	0.003			単　64号
ｺﾝｸﾘｰﾄ削孔(さく岩機)	100mm以上200mm未満	孔	17			
基礎砕石	12.5cmを超え17.5cm以下,再生ｸﾗｯｼｬﾗﾝ 40～0,全ての費用	m2	2			
合計						
単価						円／m

1次単価表

単価使用年月	2026.07
歩掛適用年月	2026.07
労務調整係数	1.000-00000　0.0　0

単　22号	基面整正		単位	m2	単位数量	1	単価	

名称・規格	条件	単位	数量	単価	金額	摘要
基面整正		m2	1			
合計						
単価						円／m2

1次単価表

単価使用年月	2026.07
歩掛適用年月	2026.07
労務調整係数	1.000-00000　0.0　0

単　23号	ﾌﾟﾚｷｬｽﾄU型側溝	U型側溝規格:B=240	単位	m	単位数量	1	単価	

名称・規格	条件	単位	数量	単価	金額	摘要
U型側溝	据付け,無し,無し,鉄筋ｺﾝｸﾘｰﾄU型 JIS A 5372,240 240×240×600,無し,無し,有り,再生ｸﾗｯｼｬﾗﾝ 40～0,0.4	m	1			単　65号
合計						
単価						円／m

1次単価表

単価使用年月	2026.07
歩掛適用年月	2026.07
労務調整係数	1.000-00000　0.0　0

単　24号	鉄筋ｺﾝｸﾘｰﾄ台付管	管規格：φ600	単位	m	単位数量	1	単価	

名称・規格	条件	単位	数量	単価	金額	摘要
鉄筋ｺﾝｸﾘｰﾄ台付管	据付,600mm,2m/個,全ての費用	m	1			
ﾓﾙﾀﾙ練	高炉,全ての費用	m3	0.02			
ｺﾝｸﾘｰﾄ	無筋・鉄筋構造物,人力打設,18-8-25(高炉),一般養生,無し,全ての費用	m3	0.08			
型枠	一般型枠,均しｺﾝｸﾘｰﾄ	m2	0.2			
基礎砕石	12.5cmを超え17.5cm以下,再生ｸﾗｯｼｬﾗﾝ 40～0,全ての費用	m2	0.81			
合計						
単価						円／m

1次単価表

単価使用年月	2026.07
歩掛適用年月	2026.07
労務調整係数	1.000-00000　0.0　0

単　25号	現場打ち集水桝 1号集水桝	集水桝・街渠桝種類:現場打材,ｺﾝｸﾘｰﾄ規格:18-8-25(高炉),法面作業補正:無し	単位	箇所	単位数量	1	単価	

名称・規格	条件	単位	数量	単価	金額	摘要
現場打ち集水桝・街渠桝(本体)	18-8-25(高炉),0.61m3を超え0.65m3以下,人力打設,一般養生・特殊養生(練炭)	箇所	1			
合計						
単価						円／箇所

1次単価表

単価使用年月	2026.07
歩掛適用年月	2026.07
労務調整係数	1.000-00000　0.0　0

単　26号	現場打ち集水桝 2号集水桝	集水桝・街渠桝種類:現場打材,ｺﾝｸﾘｰﾄ規格:18-8-40(高炉),法面作業補正:無し	単位	箇所	単位数量	1	単価	

名称・規格	条件	単位	数量	単価	金額	摘要
現場打ち集水桝・街渠桝(本体)	18-8-40(高炉),1.36m3を超え1.44m3以下,ﾊﾞｯｸﾎｳ(ｸﾚｰﾝ機能付)打設,一般養生・特殊養生(練炭)	箇所	1			
材料費(本)		本	4			単　66号 【暫定単価】
合計						
単価						円／箇所

1次単価表

単価使用年月	2026.07
歩掛適用年月	2026.07
労務調整係数	1.000-00000　0.0　0

単　27号	現場打ち集水桝 3号集水桝	集水桝･街渠桝種類:現場打材,ｺﾝｸﾘｰﾄ規格:18-8-25(高炉)	単位	箇所	単位数量	1	単価	

名称・規格	条件	単位	数量	単価	金額	摘要
ｺﾝｸﾘｰﾄ	小型構造物,人力打設,18-8-25(高炉),一般養生,無し,全ての費用	m3	0.18			
型枠	一般型枠,小型構造物	m2	2.3			
基礎砕石	12.5cmを超え17.5cm以下,再生ｸﾗｯｼｬﾗﾝ 40～0,全ての費用	m2	0.6			
合計						
単価						円／箇所

1次単価表

単価使用年月	2026.07
歩掛適用年月	2026.07
労務調整係数	1.000-00000　0.0　0

単　28号	桝蓋 鋼製桝蓋		単位	枚	単位数量	2	単価	

名称・規格	条件	単位	数量	単価	金額	摘要
蓋版	据付け,無し,蓋版(各種),40を超え170kg/枚以下,無し,無し	枚	1			単　67号
蓋版	据付け,無し,蓋版(各種),40kg/枚以下,無し,無し	枚	1			単　68号
合計						
単価						円／枚

1次単価表

単価使用年月	2026.07
歩掛適用年月	2026.07
労務調整係数	1.000-00000　0.0　0

単　29号	下層路盤(車道･路肩部) 1号車道舗装	路盤材種類:再生ｸﾗｯｼｬﾗﾝ RC-30,仕上り厚:100mm	単位	m2	単位数量	1	単価	

名称・規格	条件	単位	数量	単価	金額	摘要
下層路盤(車道･路肩部)	100mm,1層施工,再生ｸﾗｯｼｬﾗﾝ RC-30,全ての費用	m2	1			
合計						
単価						円／m2

1次単価表

単価使用年月	2026.07
歩掛適用年月	2026.07
労務調整係数	1.000-00000　0.0　0

単　30号	表層(車道･路肩部) 1号支道舗装	材料種類:再生密粒度ｱｽｺﾝ(13),舗装厚:50mm,平均幅員:3.0m超	単位	m2	単位数量	1	単価	

名称・規格	条件	単位	数量	単価	金額	摘要
表層(車道･路肩部)	3.0m超,50mm,再生密粒度ｱｽｺﾝ(13),ﾌﾟﾗｲﾑｺｰﾄ PK-3,全ての費用	m2	1			
合計						
単価						円／m2

1次単価表

単価使用年月	2026.07
歩掛適用年月	2026.07
労務調整係数	1.000-00000　0.0　0

単　31号	上層路盤(車道･路肩部) 1号支道舗装	路盤材種類:再生粒度調整砕石 RM-30,仕上り厚:100mm	単位	m2	単位数量	1	単価	

名称・規格	条件	単位	数量	単価	金額	摘要
上層路盤(車道･路肩部)	再生粒度調整砕石 RM-30,100mm,1層施工,全ての費用	m2	1			
合計						
単価						円／m2

1次単価表

単価使用年月	2026.07
歩掛適用年月	2026.07
労務調整係数	1.000-00000　0.0　0

単　32号	表層 1号坂路舗装	ｺﾝｸﾘｰﾄ規格:18-8-25(20) BBorN W/C ≦60%	単位	m2	単位数量	1	単価	

名称・規格	条件	単位	数量	単価	金額	摘要
ｺﾝｸﾘｰﾄ	無筋･鉄筋構造物,人力打設,18-8-25(高炉),一般養生,無し,全ての費用	m3	0.1			
合計						
単価						円／m2

1次単価表

単価使用年月	2026.07
歩掛適用年月	2026.07
労務調整係数	1.000-00000　0.0　0

単　33号	上層路盤(車道･路肩部) 1号坂路舗装	路盤材種類:路盤材(砕石各種),路盤材規格:再生ｸﾗｯｼｬｰﾗﾝ RC-40,仕上り厚:150mm	単位	m2	単位数量	1	単価	

名称・規格	条件	単位	数量	単価	金額	摘要
上層路盤(車道･路肩部)	路盤材(砕石各種),150mm,1層施工,全ての費用	m2	1			
合計						
単価						円／m2

１次単価表

単価使用年月	2026.07
歩掛適用年月	2026.07
労務調整係数	1.000-00000　0.0　0

単　34号	床掘り	土質:土砂	単位	m3	単位数量	1	単価	

名称・規格	条件	単位	数量	単価	金額	摘要
床掘り	土砂,平均施工幅1m以上2m未満,無し,無し	m3	1			
合計						
単価						円／m3

１次単価表

単価使用年月	2026.07
歩掛適用年月	2026.07
労務調整係数	1.000-00000　0.0　0

単　35号	埋戻し	土質:土砂	単位	m3	単位数量	1	単価	

名称・規格	条件	単位	数量	単価	金額	摘要
埋戻し	最大埋戻幅1m未満	m3	1			
合計						
単価						円／m3

1次単価表

単価使用年月	2026.07
歩掛適用年月	2026.07
労務調整係数	1.000-00000　0.0　0

単　36号	防護柵工埋戻材搬出入		単位	m3	単位数量	1	単価	

名称・規格	条件	単位	数量	単価	金額	摘要
土砂等運搬	標準,ﾊﾞｯｸﾎｳ ﾊﾞｹｯﾄ容量0.8m3,土砂(岩塊･玉石混り土含む),無し,9.5km以下	m3	1			
積込(ﾙｰｽﾞ)	土砂,土量50,000m3未満	m3	1			
土砂等運搬	標準,ﾊﾞｯｸﾎｳ ﾊﾞｹｯﾄ容量0.8m3,土砂(岩塊･玉石混り土含む),無し,9.5km以下	m3	1			
合計						
単価						円／m3

1次単価表

単価使用年月	2026.07
歩掛適用年月	2026.07
労務調整係数	1.000-00000　0.0　0

単　37号	基面整正		単位	m2	単位数量	1	単価	

名称・規格	条件	単位	数量	単価	金額	摘要
基面整正		m2	1			
合計						
単価						円／m2

1次単価表

単価使用年月	2026.07
歩掛適用年月	2026.07
労務調整係数	1.000-00000　0.0　0

単　38号	ｶﾞｰﾄﾞﾚｰﾙ	ｶﾞｰﾄﾞﾚｰﾙ規格(標準型･Co用):塗装品 Gr-C-2B,施工規模:21m以上100m未満,曲線部補正:無	単位	m	単位数量	1	単価	

名称・規格	条件	単位	数量	単価	金額	摘要
防護柵設置工(ｶﾞｰﾄﾞﾚｰﾙ設置工)	ｺﾝｸﾘｰﾄ建込,Gr-C-2B 塗装品,21m以上100m未満,無,無,無,加算無し	m	1			単　69号
合計						
単価						円／m

1次単価表

単価使用年月	2026.07
歩掛適用年月	2026.07
労務調整係数	1.000-00000　0.0　0

単　39号	ｶﾞｰﾄﾞﾚｰﾙ 補強筋		単位	t	単位数量	1	単価	

名称・規格	条件	単位	数量	単価	金額	摘要
鉄筋工 加工･組立	加工･組立,一般構造物,SD345 D13, 標準	t	1			単　62号
合計						
単価						円／t

1次単価表

単価使用年月	2026.07
歩掛適用年月	2026.07
労務調整係数	1.000-00000　0.0　0

単　40号	ｶﾞｰﾄﾞﾚｰﾙ基礎		単位	m	単位数量	4	単価	

名称・規格	条件	単位	数量	単価	金額	摘要
ｺﾝｸﾘｰﾄ	無筋･鉄筋構造物,人力打設,24-12-25(20)(高炉),一般養生,無し,全ての費用	m3	2			
型枠	一般型枠,鉄筋･無筋構造物	m2	4			
目地板	30m2未満,瀝青繊維質目地板t=10	m2	0.2			
ｺﾝｸﾘｰﾄ	無筋･鉄筋構造物,人力打設,18-8-25(高炉),一般養生,無し,全ての費用	m3	0.4			
型枠	一般型枠,均しｺﾝｸﾘｰﾄ	m2	0.7			
鉄筋工 加工･組立	加工･組立,一般構造物,SD345 D13,標準	t	0.12			単　62号
鉄筋工 加工･組立	加工･組立,差筋および杭頭処理,SD345 D13,標準	t	0.001			単　64号
ｺﾝｸﾘｰﾄ削孔(さく岩機)	100mm以上200mm未満	孔	8			
円形空洞型枠 D200		m	1			
基礎砕石	12.5cmを超え17.5cm以下,再生ｸﾗｯｼｬﾗﾝ 40～0,全ての費用	m2	2			
合計						
単価						円／m

1次単価表

単価使用年月	2026.07
歩掛適用年月	2026.07
労務調整係数	1.000-00000　0.0　0

単　41号	歩車道境界ﾌﾞﾛｯｸ	ﾌﾞﾛｯｸ規格:B種(180/205×250×600)	単位	m	単位数量	1	単価	

名称・規格	条件	単位	数量	単価	金額	摘要
歩車道境界ﾌﾞﾛｯｸ	設置,B種(180/205×250×600),再生ｸﾗｯｼｬﾗﾝ RC-40,無し	m	1			
合計						
単価						円／m

1次単価表

単価使用年月	2026.07
歩掛適用年月	2026.07
労務調整係数	1.000-00000　0.0　0

単　42号	舗装版切断	舗装版種別:ｱｽﾌｧﾙﾄ舗装版,ｱｽﾌｧﾙﾄ舗装版厚:15cm以下	単位	m	単位数量	1	単価	

名称・規格	条件	単位	数量	単価	金額	摘要
舗装版切断	ｱｽﾌｧﾙﾄ舗装版,15cm以下,全ての費用	m	1			
合計						
単価						円／m

1次単価表

単価使用年月	2026.07
歩掛適用年月	2026.07
労務調整係数	1.000-00000　0.0　0

単　43号	舗装版破砕	舗装版種別:ｱｽﾌｧﾙﾄ舗装版,舗装版厚:5cm	単位	m2	単位数量	1	単価	

名称・規格	条件	単位	数量	単価	金額	摘要
舗装版破砕	ｱｽﾌｧﾙﾄ舗装版,無し,必要,15cm以下,有り,全ての費用	m2	1			
合計						
単価						円／m2

1次単価表

単価使用年月	2026.07
歩掛適用年月	2026.07
労務調整係数	1.000-00000　0.0　0

単　44号	ｺﾝｸﾘｰﾄ構造物取壊し	構造物区分:無筋構造物,工法区分:機械施工	単位	m3	単位数量	1	単価	

名称・規格	条件	単位	数量	単価	金額	摘要
構造物とりこわし	無筋構造物,機械施工,無し,無し,必要	m3	1			単　70号
合計						
単価						円／m3

1次単価表

単価使用年月	2026.07
歩掛適用年月	2026.07
労務調整係数	1.000-00000　0.0　0

単　45号	ｺﾝｸﾘｰﾄ構造物取壊し ｺﾝｸﾘｰﾄﾌﾞﾛｯｸ取壊し	構造物区分:無筋構造物,工法区分: 機械施工	単位	m3	単位数量	1	単価	

名称・規格	条件	単位	数量	単価	金額	摘要
構造物とりこわし	無筋構造物,機械施工,無し,無し,必要	m3	1			単　70号
合計						
単価						円／m3

1次単価表

単価使用年月	2026.07
歩掛適用年月	2026.07
労務調整係数	1.000-00000　0.0　0

単　46号	ｺﾝｸﾘｰﾄ構造物取壊し 石積取壊し	構造物区分:無筋構造物,工法区分: 機械施工	単位	m3	単位数量	1	単価	

名称・規格	条件	単位	数量	単価	金額	摘要
構造物とりこわし	無筋構造物,機械施工,無し,無し,必要	m3	1			単　70号
合計						
単価						円／m3

1次単価表

単価使用年月	2026.07
歩掛適用年月	2026.07
労務調整係数	1.000-00000　0.0　0

単　47号	ｺﾝｸﾘｰﾄ構造物取壊し ｺﾝｸﾘｰﾄﾌﾞﾛｯｸ塀撤去	構造物区分:無筋構造物,工法区分: 機械施工	単位	m3	単位数量	1	単価	

名称・規格	条件	単位	数量	単価	金額	摘要
構造物とりこわし	無筋構造物,機械施工,無し,無し,必要	m3	1			単　70号
合計						
単価						円／m3

1次単価表

単価使用年月	2026.07
歩掛適用年月	2026.07
労務調整係数	1.000-00000　0.0　0

単　48号	殻運搬	殻種別:ｱｽﾌｧﾙﾄ殻	単位	m3	単位数量	1	単価	

名称・規格	条件	単位	数量	単価	金額	摘要
殻運搬	舗装版破砕,機械(対策不要厚15cm超)又は必要,無し,6.0km以下,全ての費用	m3	1			
合計						
単価						円／m3

1次単価表

単価使用年月	2026.07
歩掛適用年月	2026.07
労務調整係数	1.000-00000　0.0　0

単　49号	殻運搬	殻種別:ｺﾝｸﾘｰﾄ殻(無筋)	単位	m3	単位数量	1	単価	

名称・規格	条件	単位	数量	単価	金額	摘要
殻運搬	ｺﾝｸﾘｰﾄ(無筋)構造物とりこわし,機械積込,無し,5.7km以下,全ての費用	m3	1			
合計						
単価						円／m3

1次単価表

単価使用年月	2026.07
歩掛適用年月	2026.07
労務調整係数	1.000-00000　0.0　0

単　50号	殻運搬	殻種別:ｺﾝｸﾘｰﾄ殻(鉄筋)	単位	m3	単位数量	1	単価	

名称・規格	条件	単位	数量	単価	金額	摘要
殻運搬	ｺﾝｸﾘｰﾄ(鉄筋)構造物とりこわし,機械積込,無し,5.7km以下,全ての費用	m3	1			
合計						
単価						円／m3

1次単価表

単価使用年月	2026.07
歩掛適用年月	2026.07
労務調整係数	1.000-00000　0.0　0

単　51号	現場発生品運搬	発生材種類:ｶﾞｰﾄﾞﾚｰﾙ	単位	t	単位数量	1	単価	

名称・規格	条件	単位	数量	単価	金額	摘要
現場発生品及び支給品運搬	ｸﾚｰﾝ装置付通称2t積級吊能力2.9t, 無し,11.0km以下	t	1			
現場発生品及び支給品積込･荷卸	ｸﾚｰﾝ装置付通称2t積級吊能力2.9t	t	1			
合計						
単価						円／t

1次単価表

単価使用年月	2026.07
歩掛適用年月	2026.07
労務調整係数	1.000-00000　0.0　0

単　52号	殻処分	殻種別:ｱｽﾌｧﾙﾄ殻	単位	m3	単位数量	1	単価	

名称・規格	条件	単位	数量	単価	金額	摘要
処分費(m3)		m3	1			単　71号
合計						
単価						円／m3

１次単価表

単価使用年月	2026.07
歩掛適用年月	2026.07
労務調整係数	1.000-00000　0.0　0

単　53号	殻処分	殻種別:ｺﾝｸﾘｰﾄ殻(無筋)	単位	m3	単位数量	1	単価	

名称・規格	条件	単位	数量	単価	金額	摘要
処分費(m3)		m3	1			単　72号
合計						
単価						円／m3

１次単価表

単価使用年月	2026.07
歩掛適用年月	2026.07
労務調整係数	1.000-00000　0.0　0

単　54号	殻処分	殻種別:ｺﾝｸﾘｰﾄ殻(鉄筋)	単位	m3	単位数量	1	単価	

名称・規格	条件	単位	数量	単価	金額	摘要
処分費(m3)		m3	1			単　73号
合計						
単価						円／m3

１次単価表

単価使用年月	2026.07
歩掛適用年月	2026.07
労務調整係数	1.000-00000　0.0　0

単　55号	汚泥処分	建設汚泥	単位	m3	単位数量	1	単価	

名称・規格	条件	単位	数量	単価	金額	摘要
処分費(m3)		m3	1			単　74号
合計						
単価						円／m3

１次単価表

単価使用年月	2026.07
歩掛適用年月	2026.07
労務調整係数	1.000-00000　0.0　0

単　56号	鉄ｽｸﾗｯﾌﾟ	ｶﾞｰﾄﾞﾚｰﾙ	単位	t	単位数量	1	単価	

名称・規格	条件	単位	数量	単価	金額	摘要
材料費(t)		t	1			単　75号
合計						
単価						円／t

1次単価表

単価使用年月	2026.07
歩掛適用年月	2026.07
労務調整係数	1.000-00000　0.0　0

単　57号	防護柵撤去(ｶﾞｰﾄﾞﾚｰﾙ)		単位	m	単位数量	1	単価	
名称・規格		条件	単位	数量	単価	金額	摘要	
防護柵撤去工(ｶﾞｰﾄﾞﾚｰﾙ撤去工)		ｺﾝｸﾘｰﾄ建込・標準型,Gr-C-2B,無,無	m	1			単　76号	
合計								
単価							円／m	

1次単価表

単価使用年月	2026.07
歩掛適用年月	2026.07
労務調整係数	1.000-00000　0.0　0

単　58号	鉄筋ｺﾝｸﾘｰﾄ台付管撤去	作業区分:撤去	単位	m	単位数量	1	単価	
名称・規格		条件	単位	数量	単価	金額	摘要	
鉄筋ｺﾝｸﾘｰﾄ台付管		撤去,400mm,全ての費用	m	1				
合計								
単価							円／m	

1次単価表

単価使用年月	2026.07
歩掛適用年月	2026.07
労務調整係数	1.000-00000　0.0　0

単　59号	鉄筋挿入		単位	m	単位数量	157	単価	

名称・規格	条件	単位	数量	単価	金額	摘要
削孔(ｱﾝｶｰ)	無し(ｸﾛｰﾗ型),90mm,ﾚｷ質土	m	149			
削孔(ｱﾝｶｰ)	無し(ｸﾛｰﾗ型),90mm,軟岩	m	8			
ｸﾞﾗｳﾄ注入(ｱﾝｶｰ)		m3	1			
芯材挿入工 単管足場(土足場) L≦2.0m		本	83			単　77号
材料費(本)		本	83			単　78号
材料費(個)		個	83			単　79号
材料費(個)		個	166			単　80号
材料費(枚)		枚	83			単　81号
材料費(m)		m	166			単　82号
頭部定着工 単管足場(土足場)		本	83			単　83号
合計						
単価						円／m

1次単価表

単価使用年月	2026.07
歩掛適用年月	2026.07
労務調整係数	1.000-00000　0.0　0

単　60号	ﾓﾙﾀﾙ吹付		単位	m2	単位数量	1	単価	
名称・規格		条件	単位	数量	単価	金額	摘要	
ﾓﾙﾀﾙ吹付工		10cm,100m2以上250m2未満,無,無	m2	1			単　84号	
合計								
単価							円／m2	

1次単価表

単価使用年月	2026.07
歩掛適用年月	2026.07
労務調整係数	1.000-00000　0.0　0

単　61号	交通誘導警備員	B	単位	人日	単位数量	1	単価	
名称・規格		条件	単位	数量	単価	金額	摘要	
交通誘導警備員B			人日	1			単　85号	
合計								
単価							円／人日	

２次単価表

単価使用年月	2026.07
歩掛適用年月	2026.07
労務調整係数	1.000-00000　0.0　0

単　62号	鉄筋工 加工･組立	加工･組立,一般構造物,SD345 D13,標準	単位	t	単位数量	1	単価	

名称・規格	条件	単位	数量	単価	金額	摘要
鉄筋工 加工	SD345 D13,標準	t	1			単　86号
鉄筋工 組立	一般構造物,SD345 D13,標準	t	1			単　87号
合計						
単価						円／t

２次単価表

単価使用年月	2026.07
歩掛適用年月	2026.07
労務調整係数	1.000-00000　0.0　0

単　63号	鉄筋工 加工･組立	加工･組立,一般構造物,SD345 D16～D25,標準	単位	t	単位数量	1	単価	

名称・規格	条件	単位	数量	単価	金額	摘要
鉄筋工 加工	SD345 D16～D25,標準	t	1			単　88号
鉄筋工 組立	一般構造物,SD345 D16～D25,標準	t	1			単　89号
合計						
単価						円／t

２次単価表

単価使用年月	2026.07
歩掛適用年月	2026.07
労務調整係数	1.000-00000　0.0　0

単　64号	鉄筋工 加工･組立	加工･組立,差筋および杭頭処理,SD345 D13,標準	単位	t	単位数量	1	単価	

名称・規格	条件	単位	数量	単価	金額	摘要
鉄筋工 加工	SD345 D13,標準	t	1			単　86号
鉄筋工 組立	差筋および杭頭処理,SD345 D13	t	1			単　90号
合計						
単価						円／t

２次単価表

単価使用年月	2026.07
歩掛適用年月	2026.07
労務調整係数	1.000-00000　0.0　0

単　65号	U型側溝	据付け,無し,無し,鉄筋ｺﾝｸﾘｰﾄU型 JIS A 5372,240 240×240×600,無し,無し,有り,再生ｸﾗｯｼｬﾗﾝ 40～0,0.4	単位	m	単位数量	10	単価	

名称・規格	条件	単位	数量	単価	金額	摘要
U型側溝 昼間 L600 60kg以下 制約無		m	10			
鉄筋ｺﾝｸﾘｰﾄU形 240 240×240×600		個	16.5			
再生ｸﾗｯｼｬｰﾗﾝ RC-40		m3	0.528			
諸雑費(まるめ)		式	1			
合計						
単価						円／m

２次単価表

単価使用年月	2026.07
歩掛適用年月	2026.07
労務調整係数	1.000-00000　0.0　0

単　66号	材料費(本)		単位	本	単位数量	1	単価	

名称・規格	条件	単位	数量	単価	金額	摘要
材料費 足掛金具 W300×H173　φ19		本	1			【暫定単価】
合計						
単価						円／本

２次単価表

単価使用年月	2026.07
歩掛適用年月	2026.07
労務調整係数	1.000-00000　0.0　0

単　67号	蓋版	据付け,無し,蓋版(各種),40を超え170kg/枚以下,無し,無し	単位	枚	単位数量	100	単価	

名称・規格	条件	単位	数量	単価	金額	摘要
蓋版ｺﾝｸﾘｰﾄ･鋼製 昼間 170kg以下 制約無		枚	100			
側溝蓋 鋼製桝蓋 T-20 800×800用 4点ﾎﾞﾙﾄ固定		枚	100			
諸雑費(まるめ)		式	1			
合計						
単価						円／枚

２次単価表

単価使用年月	2026.07
歩掛適用年月	2026.07
労務調整係数	1.000-00000　0.0　0

単　68号	蓋版	据付け,無し,蓋版(各種),40kg/枚以下,無し,無し	単位	枚	単位数量	100	単価	

名称・規格	条件	単位	数量	単価	金額	摘要
蓋版ｺﾝｸﾘｰﾄ･鋼製 昼間 40kg以下 制約無		枚	100			
側溝蓋 鋼製桝蓋 T-2 400×400用 落込式(鎖付)		枚	100			
諸雑費(まるめ)		式	1			
合計						
単価						円／枚

２次単価表

単価使用年月	2026.07
歩掛適用年月	2026.07
労務調整係数	1.000-00000　0.0　0

単　69号	防護柵設置工(ｶﾞｰﾄﾞﾚｰﾙ設置工)	ｺﾝｸﾘｰﾄ建込,Gr-C-2B 塗装品,21m以上100m未満,無,無,無,加算無し	単位	m	単位数量	1	単価	

名称・規格	条件	単位	数量	単価	金額	摘要
ｶﾞｰﾄﾞﾚｰﾙ設置工 CO建込用 Gr-C-2B 塗装		m	1			
諸雑費(まるめ)		式	1			
合計						
単価						円／m

２次単価表

単価使用年月	2026.07
歩掛適用年月	2026.07
労務調整係数	1.000-00000　0.0　0

単　70号	構造物とりこわし	無筋構造物,機械施工,無し,無し,必要	単位	m3	単位数量	1	単価	

名称・規格	条件	単位	数量	単価	金額	摘要
無筋構造物 昼間 機械施工 制約無		m3	1			
諸雑費(まるめ)		式	1			
合計						
単価						円／m3

２次単価表

単価使用年月	2026.07
歩掛適用年月	2026.07
労務調整係数	1.000-00000　0.0　0

単　71号	処分費(m3)		単位	m3	単位数量	100	単価	
名称・規格		条件	単位	数量	単価	金額	摘要	
処分費 ｱｽﾌｧﾙﾄ殻			m3	100				
合計								
単価							円／m3	

２次単価表

単価使用年月	2026.07
歩掛適用年月	2026.07
労務調整係数	1.000-00000　0.0　0

単　72号	処分費(m3)		単位	m3	単位数量	100	単価	
名称・規格		条件	単位	数量	単価	金額	摘要	
処分費 ｺﾝｸﾘｰﾄ殻(無筋)			m3	100				
合計								
単価							円／m3	

２次単価表

単価使用年月	2026.07
歩掛適用年月	2026.07
労務調整係数	1.000-00000　0.0　0

単　73号	処分費(m3)		単位	m3	単位数量	100	単価	
名称・規格		条件	単位	数量	単価	金額	摘要	
処分費 ｺﾝｸﾘｰﾄ殻(鉄筋)			m3	100				
合計								
単価							円／m3	

２次単価表

単価使用年月	2026.07
歩掛適用年月	2026.07
労務調整係数	1.000-00000　0.0　0

単　74号	処分費(m3)		単位	m3	単位数量	100	単価	
名称・規格		条件	単位	数量	単価	金額	摘要	
処分費 建設汚泥			m3	100				
合計								
単価							円／m3	

２次単価表

単価使用年月	2026.07
歩掛適用年月	2026.07
労務調整係数	1.000-00000　0.0　0

単　75号	材料費(t)		単位	t	単位数量	1	単価	

名称・規格	条件	単位	数量	単価	金額	摘要
材料費 鉄ｽｸﾗｯﾌﾟ　ﾍﾋﾞｰH3		t	1			
合計						
単価						円／t

２次単価表

単価使用年月	2026.07
歩掛適用年月	2026.07
労務調整係数	1.000-00000　0.0　0

単　76号	防護柵撤去工(ｶﾞｰﾄﾞﾚｰﾙ撤去工)	ｺﾝｸﾘｰﾄ建込・標準型,Gr-C-2B,無,無	単位	m	単位数量	1	単価	

名称・規格	条件	単位	数量	単価	金額	摘要
ｶﾞｰﾄﾞﾚｰﾙ撤去工 CO建込用 Gr-A、B、C-2B		m	1			
諸雑費(まるめ)		式	1			
合計						
単価						円／m

２次単価表

単価使用年月	2026.07
歩掛適用年月	2026.07
労務調整係数	1.000-00000　0.0　0

単　77号	芯材挿入工 単管足場(土足場) L≦2.0m		単位	本	単位数量	100	単価	

名称・規格	条件	単位	数量	単価	金額	摘要
土木一般世話役		人	0.7			
特殊作業員		人	0.7			
普通作業員		人	1.4			
合計						
単価						円／本

２次単価表

単価使用年月	2026.07
歩掛適用年月	2026.07
労務調整係数	1.000-00000　0.0　0

単　78号	材料費(本)		単位	本	単位数量	1	単価	
名称・規格		条件	単位	数量	単価	金額	摘要	
材料費 ネジ節異形棒鋼 SD345 D19 L=2.0m めっき品			本	1				
合計								
単価							円／本	

２次単価表

単価使用年月	2026.07
歩掛適用年月	2026.07
労務調整係数	1.000-00000　0.0　0

単　79号	材料費(個)		単位	個	単位数量	1	単価	
名称・規格		条件	単位	数量	単価	金額	摘要	
材料費 ﾅｯﾄ D19用 めっき品			個	1				
合計								
単価							円／個	

２次単価表

単価使用年月	2026.07
歩掛適用年月	2026.07
労務調整係数	1.000-00000　0.0　0

単　80号	材料費(個)		単位	個	単位数量	1	単価	
名称・規格		条件	単位	数量	単価	金額	摘要	
材料費 ｽﾍﾟｰｻｰ D19用 めっき品			個	1				
合計								
単価							円／個	

２次単価表

単価使用年月	2026.07
歩掛適用年月	2026.07
労務調整係数	1.000-00000　0.0　0

単　81号	材料費(枚)		単位	枚	単位数量	1	単価	
名称・規格		条件	単位	数量	単価	金額	摘要	
材料費 角座金 150×150×9 めっき品			枚	1				
合計								
単価							円／枚	

２次単価表

単価使用年月	2026.07
歩掛適用年月	2026.07
労務調整係数	1.000-00000　0.0　0

単　82号	材料費(m)		単位	m	単位数量	1	単価	

名称・規格	条件	単位	数量	単価	金額	摘要
材料費 ｸﾞﾗｳﾄ注入ﾎｰｽ 呼び径13mm ﾎﾟﾘｴﾁﾚﾝ管		m	1			
合計						
単価						円／m

２次単価表

単価使用年月	2026.07
歩掛適用年月	2026.07
労務調整係数	1.000-00000　0.0　0

単　83号	頭部定着工 単管足場(土足場)		単位	本	単位数量	100	単価	

名称・規格	条件	単位	数量	単価	金額	摘要
土木一般世話役		人	2			
普通作業員		人	6			
諸雑費(率)		式	1			
合計						
単価						円／本

２次単価表

単価使用年月	2026.07
歩掛適用年月	2026.07
労務調整係数	1.000-00000　0.0　0

単　84号	ﾓﾙﾀﾙ吹付工	10cm,100m2以上250m2未満,無,無	単位	m2	単位数量	1	単価	

名称・規格	条件	単位	数量	単価	金額	摘要
法面工(ﾓﾙﾀﾙ吹付) 厚10cm		m2	1			
諸雑費(まるめ)		式	1			
合計						
単価						円／m2

２次単価表

単価使用年月	2026.07
歩掛適用年月	2026.07
労務調整係数	1.000-00000　0.0　0

単　85号	交通誘導警備員B		単位	人日	単位数量	1	単価	

名称・規格	条件	単位	数量	単価	金額	摘要
交通誘導警備員B		人	1			
諸雑費(まるめ)		式	1			
合計						
単価						円／人日

3次単価表

単価使用年月	2026.07
歩掛適用年月	2026.07
労務調整係数	1.000-00000　0.0　0

単　86号	鉄筋工 加工	SD345 D13,標準	単位	t	単位数量	1	単価	

名称・規格	条件	単位	数量	単価	金額	摘要
土木一般世話役		人	0.2			
鉄筋工		人	2.3			
普通作業員		人	0.2			
ﾗﾌﾃﾚｰﾝｸﾚｰﾝ[油圧伸縮ｼﾞﾌﾞ型] 最大吊上能力25t吊		日	0.04			
鉄筋ｺﾝｸﾘｰﾄ用棒鋼 SD345 D13		t	1.03			
諸雑費(率+まるめ)		式	1			
合計						
単価						円／t

3次単価表

単価使用年月	2026.07
歩掛適用年月	2026.07
労務調整係数	1.000-00000　0.0　0

単　87号	鉄筋工 組立	一般構造物,SD345 D13,標準	単位	t	単位数量	1	単価	

名称・規格	条件	単位	数量	単価	金額	摘要
土木一般世話役		人	0.5			
鉄筋工		人	3.5			
普通作業員		人	0.3			
ﾗﾌﾃﾚｰﾝｸﾚｰﾝ[油圧伸縮ｼﾞﾌﾞ型] 最大吊上能力25t吊		日	0.11			
諸雑費(率+まるめ)		式	1			
合計						
単価						円／t

3次単価表

単価使用年月	2026.07
歩掛適用年月	2026.07
労務調整係数	1.000-00000　0.0　0

単　88号	鉄筋工 加工	SD345 D16～D25,標準	単位	t	単位数量	1	単価	

名称・規格	条件	単位	数量	単価	金額	摘要
土木一般世話役		人	0.1			
鉄筋工		人	1.7			
普通作業員		人	0.2			
ﾗﾌﾃﾚｰﾝｸﾚｰﾝ[油圧伸縮ｼﾞﾌﾞ型] 最大吊上能力25t吊		日	0.04			
鉄筋ｺﾝｸﾘｰﾄ用棒鋼 SD345 D16～25		t	1.03			
諸雑費(率+まるめ)		式	1			
合計						
単価						円／t

3次単価表

単価使用年月	2026.07
歩掛適用年月	2026.07
労務調整係数	1.000-00000　0.0　0

単　89号	鉄筋工 組立	一般構造物,SD345 D16～D25,標準	単位	t	単位数量	1	単価	

名称・規格	条件	単位	数量	単価	金額	摘要
土木一般世話役		人	0.4			
鉄筋工		人	2.9			
普通作業員		人	0.2			
ﾗﾌﾃﾚｰﾝｸﾚｰﾝ[油圧伸縮ｼﾞﾌﾞ型] 最大吊上能力25t吊		日	0.11			
諸雑費(率+まるめ)		式	1			
合計						
単価						円／t

3次単価表

単価使用年月	2026.07
歩掛適用年月	2026.07
労務調整係数	1.000-00000　0.0　0

単　90号	鉄筋工 組立	差筋および杭頭処理,SD345 D13	単位	t	単位数量	1	単価	

名称・規格	条件	単位	数量	単価	金額	摘要
土木一般世話役		人	0.5			
鉄筋工		人	3.3			
普通作業員		人	0.3			
諸雑費(率+まるめ)		式	1			
合計						
単価						円／t

機労材集計リスト（機械）

工事名	Ｒ８吉土　船戸切幡上板線　阿波・阿波五明　道路工事					
単価コード	名　称	規　格	単位	数量	金額	摘要
L001005006	ﾌﾞﾙﾄﾞｰｻﾞ[湿地]	通称7t級	日	1.736	12,862	
L001010004	ﾊﾞｯｸﾎｳ(ｸﾛｰﾗ)[標準･ｸﾚｰﾝ機能付き]	ﾊﾞｹｯﾄ容量0.8m3 吊能力2.9t吊	日	0.786	8,969	
L001010007	ﾊﾞｯｸﾎｳ(ｸﾛｰﾗ)[標準]	ﾊﾞｹｯﾄ容量0.8m3	日	13.112	133,699	
L001010011	ﾊﾞｯｸﾎｳ(ｸﾛｰﾗ型)[後方超小旋回型]	ﾊﾞｹｯﾄ容量0.28m3	日	0.365	2,268	
L001010012	ﾊﾞｯｸﾎｳ(ｸﾛｰﾗ型)[後方超小旋回型]	ﾊﾞｹｯﾄ容量0.45m3	日	2.968	21,395	
L001010016	ﾊﾞｯｸﾎｳ(ｸﾛｰﾗ)[後方超小旋回ｸﾚｰﾝ付]	ﾊﾞｹｯﾄ容量0.5～0.6m3 吊能力2.9t	日	0.507	4,299	
L001011005	小型ﾊﾞｯｸﾎｳ(ｸﾛｰﾗ)[後方超小旋回型]	ｸﾚｰﾝ付 ﾊﾞｹｯﾄ容量0.09m3 0.9t吊	日	0.301	1,309	
L001050002	ﾛｰﾄﾞﾛｰﾗ[ﾏｶﾀﾞﾑ]	運転質量10～12t	日	0.648	3,362	
L001060004	ﾀｲﾔﾛｰﾗ[普通型]	運転質量13～14t	日	0.635	3,297	
L001070001	振動ﾛｰﾗ(舗装用)[ﾊﾝﾄﾞｶﾞｲﾄﾞ式]	運転質量0.5～0.6t	日	7.452	11,845	
L001070002	振動ﾛｰﾗ(舗装用)[ﾊﾝﾄﾞｶﾞｲﾄﾞ式]	運転質量0.8～1.1t	日	0.997	1,983	
L001070011	振動ﾛｰﾗ(舗装用)[搭乗･ｺﾝﾊﾞｲﾝﾄﾞ式]	運転質量3～4t	日	0.584	2,553	
L001071001	振動ﾛｰﾗ(土工用)ﾌﾗｯﾄ･ｼﾝｸﾞﾙﾄﾞﾗﾑ型	運転質量11～12t	日	1.564	18,448	
L001090003	空気圧縮機[可搬式･ｴﾝｼﾞﾝ駆動]	ｽｸﾘｭ型 吐出量3.5～3.7m3/min	日	1.35	1,930	
L001130006	ﾗﾌﾃﾚｰﾝｸﾚｰﾝ[油圧伸縮ｼﾞﾌﾞ型]	最大吊上能力25t吊	日	1.222	65,058	
L001180001	ﾀﾝﾊﾟ及びﾗﾝﾏ	質量 通称60～80kg級	日	1.014	656	
L001210002	ｱｽﾌｧﾙﾄﾌｨﾆｯｼｬ	[ﾎｲｰﾙ型]舗装幅2.3～6.0m	日	0.035	1,147	

機労材集計リスト（機械）

工事名	Ｒ８吉土　船戸切幡上板線　阿波・阿波五明　道路工事					
単価コード	名　称	規　格	単位	数量	金額	摘要
M000202123	ﾊﾞｯｸﾎｳ(ｸﾛｰﾗ型)[後方超小旋回･超低騒音型]	排出ｶﾞｽ対策型(2014年規制)ﾊﾞｹｯﾄ容量0.45m3	供用日	0.061	1,197	
M000202128	ﾊﾞｯｸﾎｳ(ｸﾛｰﾗ)後方超小旋回･超低騒音･ｸﾚｰﾝ付	排ｶﾞｽ対策2014年ﾊﾞｹｯﾄ容量0.45m3吊能力2.9t	供用日	0.638	14,355	
M000202135	ﾊﾞｯｸﾎｳ(ｸﾛｰﾗ型)[標準型･超低騒音型]	排出ｶﾞｽ対策型(2014年規制) ﾊﾞｹｯﾄ容量0.8m3	供用日	0.122	3,096	
M000202142	ﾊﾞｯｸﾎｳ(ｸﾛｰﾗ型)[標準型]	排出ｶﾞｽ対策型(2014年規制) ﾊﾞｹｯﾄ容量0.8m3	供用日	3.71	82,317	
M000301005	ﾀﾞﾝﾌﾟﾄﾗｯｸ[ｵﾝﾛｰﾄﾞ･ﾃﾞｨｰｾﾞﾙ]	通称10t積級	供用日	66.849	1,627,288	
M000302010	ﾄﾗｯｸ[ｸﾚｰﾝ装置付]	通称2t積級 吊能力2.9t	供用日	0.182	1,529	
M000601012	ﾎﾞｰﾘﾝｸﾞﾏｼﾝ[ﾛｰﾀﾘﾊﾟｰｶｯｼｮﾝ式･ｸﾛｰﾗ型]	通称81kW級	供用日	6.65	601,027	
M000603002	さく岩機[ﾊﾝﾄﾞﾄﾞﾘﾙ(空圧式)]	通称15kg級	供用日	1.36	908	
M000701021	ﾓｰﾀｸﾞﾚｰﾀﾞ[土工用]	排出ｶﾞｽ対策型(2014年規制) ﾌﾞﾚｰﾄﾞ幅3.1m	供用日	0.59	24,469	
M000903010	ｺﾝｸﾘｰﾄﾎﾟﾝﾌﾟ車[ﾄﾗｯｸ架装･ﾌﾞｰﾑ式]	圧送能力90～110m3/h	供用日	5.081	295,673	
M000907002	ﾊﾞｯｸﾎｳ用ｱﾀｯﾁﾒﾝﾄ[ｺﾝｸﾘｰﾄ圧砕装置(大割機)]	開口幅735～850mm 破砕力550～980kN	供用日	2.374	45,067	
M001161013	ｺﾝｸﾘｰﾄｶｯﾀ[ﾊﾞｷｭｰﾑ式(超低騒音型)･湿式]	ｴﾝｼﾞﾝ駆動 通称切削深20cm級ﾌﾞﾚｰﾄﾞ径φ56cm	供用日	0.088	1,438	
	合計額				2,993,444	

見積単価一覧表

工事名	R8吉土　船戸切幡上板線　阿波・阿波五明　道路工事			
名称	規格	単位	単価	備考
足掛金具	W300×H173 φ19	本	2,580	【暫定単価】
処分費	ｺﾝｸﾘｰﾄ殻(無筋)	m3	2,110	L=5.3km
処分費	ｺﾝｸﾘｰﾄ殻(鉄筋)	m3	3,000	L=5.3km
処分費	建設発生土	m3	990	L=15.3km
処分費	ｱｽﾌｧﾙﾄ殻	m3	2,070	L=5.3km
処分費	建設汚泥	m3	11,000	

数　量　総　括　表

工　種	種　別	細　別	規　格	単位	数量	計上数量	備　　考
道路土工							
	掘削工	片切掘削	土　砂	m^3	23.1	20	
	路床盛土工	路床盛土	W<2.5m	m^3	28.7	30	
			2.5m≦W<4.0m	m^3	31.8	30	
			4.0m≦W	m^3	156.1	160	
		路床盛土材搬出入	土　砂	m^3	240.7	240	
	残土処理工	残土等処分	土　砂	m^3	237.2	240	
擁壁工	作業土工	床掘りＢ	土　砂	m^3	997.7	1000	
		埋　戻	最大埋戻幅1m未満	m^3	2.7	3	
			最大埋戻幅 1m以上4m未満	m^3	46.5	50	
			最大埋戻幅 4m以上	m^3	440.3	440	
		擁壁工埋戻材搬出入	土　砂	m^3	543.9	540	
		基面整正	土　砂	m^3	63.2	60	
	場所打擁壁工	[重力式擁壁]					
	[構造物単位]	1号重力式擁壁	平均高H=2.5m	m	20.5	21	
		コンクリート	σck≧18N/mm2	m^3	64.6	65	
		目地材	t=10mm	－	－	必要有	
		水抜きパイプ	VPφ65mm	－	－	必要有	
		吸出し防止材	点　在	－	－	必要有	
		基礎砕石	RC-40, t=20cm	－	－	必要有	
		円筒型枠	φ200,L=400	本	12.0	12	
				m	4.8	5	

数　量　総　括　表

工　種	種　別	細　別	規　格	単位	数量	計上数量	備　　考
	場所打擁壁工	小口止工		箇所	1.0	1	
		コンクリート	σck≧18N/mm2	m^3	4.6	5	
		型枠	無筋	m^2	7.2	7	
		基礎砕石	RC-40, t=20cm	m^2	2.5	3	
		L型擁壁		m	36.6	37	
		コンクリート	σck≧24N/mm2	m^3	129.0	129	
		型　枠	一般・鉄筋	m^2	341.8	340	
		鉄　筋	SD345　D13	kg	4083.0	4,083	4.08t
			SD345　D16～D25	kg	3606.0	3,606	3.61t
		均しコンクリート	σck≧18N/mm2	m^3	12.9	13	
		均しコンクリート型枠		m^2	8.2	8	
		基礎砕石	RC-40,t=20cm	m^2	116.9	120	
		足　場	枠組足場	掛m^2	315.0	320	
		目地材	t=20mm	m^2	7.1	7	
		水抜きパイプ	VPφ65mm	m	25.5	26	
		吸出し防止材	300×300×30	個	51.0	51	
		練石積	t=20cm	m^2	4.2	4	
		坂路擁壁	平均高H=1.4m	m	9.4	9	
		コンクリート	σck≧18N/mm2	m^3	8.7	9	
		目地材	t=10mm	－	－	必要無	
		水抜きパイプ	VPφ65mm	－	－	必要有	
		吸出し防止材	点　在	－	－	必要有	
		基礎砕石	RC-40, t=20cm	－	－	必要有	

数　量　総　括　表

工　種	種　別	細　別	規　格	単位	数量	計上数量	備　　考
		1号嵩上げ擁壁	平均高H=0.4m	m	13.8	14	
		コンクリート	σck≧18N/mm2	m^3	2.4	2	
		型　枠	一般･小型	m^2	10.5	11	
		目地材	t=10mm	m^2	0.2	0.2	
		差し筋	SD345 D13 L=200	kg	5.5	6	0.006t
		削　孔	φ38、L=100	孔	28.0	28	
		円筒型枠	φ200,L=400	本	8.0	8	
				m	3.2	3	
		基礎砕石	RC-40,t=15cm	m^2	4.2	4	
		2号嵩上げ擁壁	平均高H=0.4m	m	8.4	8	
		コンクリート	σck≧18N/mm2	m^3	1.1	1	
		型　枠	一般･小型	m^2	6.2	6	
		差し筋	SD345 D13 L=200	kg	3.3	3	0.003t
		削　孔	φ38、L=100	孔	17.0	17	
		基礎砕石	RC-40,t=15cm	m^2	1.7	2	
排水構造物工							
	作業土工	基面整正	土　砂	m^2	8.6	9	
	[ﾌﾟﾚｷｬｽﾄ側溝]						
		U形側溝	B=240	m	36.6	37	
				個	61.0	61	
		基礎砕石	RC-40,t=10cm	m^2	16.10	16	
	管渠工	[鉄筋ｺﾝｸﾘｰﾄ台付管]					
		1号管渠		m	6.0	6	
		(1.0m当り数量)					
		鉄筋コンクリート台付管	φ600	本	0.50	0.50	
				m	1.00	1.00	

数　量　総　括　表

工　種	種　別	細　別	規　格	単位	数量	計上数量	備　　考
		敷モルタル		m^3	0.02	0.02	
		基礎コンクリート	σck≧18N/mm2, t=10cm	m^2	0.81	0.81	
				m^3	0.08	0.08	
		基礎コン型枠	一般・均し	m^2	0.20	0.20	
		基礎砕石	RC-40, t=15cm	m^2	0.81	0.81	
	集水桝・マンホール工						
	[現場打ち集水桝]	1号集水桝		基	1.0	1	
		(1.0基当り数量)					
		コンクリート	σck≧18N/mm^2	m^3	0.65	0.65	
		型　枠	一般・小型	m^2	7.7	7.7	
		基礎砕石	RC-40, t=15cm	m^2	1.4	1.4	
		2号集水桝		基	1.0	1	
		(1.0基当り数量)					
		コンクリート	σck≧18N/mm2	m^3	1.37	1.37	
		型　枠	一般・小型	m^2	12.7	12.7	
		足掛金具	W300×H173, φ19	本	4.0	4.0	
		基礎砕石	RC-40, t=20cm	m^2	1.7	1.7	
		3号集水桝		基	1.0	1	
		(1.0基当り数量)					
		コンクリート	σck≧18N/mm2	m^3	0.18	0.18	
		型　枠	一般・小型	m^2	2.3	2.3	
		基礎砕石	RC-40, t=15cm	m^2	0.6	0.6	
	[桝蓋]	鋼製桝蓋	T-20, 800×800用 4点ボルト固定, 標準目	枚	1.0	1	100.3kg/枚
		鋼製桝蓋	T-2, 400×400用 落込式(鎖付)	枚	1.0	1	19.3kg/枚

数　量　総　括　表

工　種	種　別	細　別	規　格	単位	数量	計上数量	備　　考
舗装工	アスファルト舗装工	1号車道舗装	W>3.0m				
		下層路盤	再生ｸﾗｯｼｬｰﾗﾝ RC-30,t=10cm	m^2	336.2	336	
		1号支道舗装	W＞3.0m				
		表　層	再生密粒度ｱｽｺﾝ t=5cm	m^2	64.7	65	
		路　盤	再生粒調砕石 RM-30,t=10cm	m^2	64.7	65	
	コンクリート舗装工	1号坂路舗装	W≧1.4m				
		表　層	ｺﾝｸﾘｰﾄt=10cm σck≧18N/mm2	m^2	34.3	34	
		路　盤	再生ｸﾗｯｼｬｰﾗﾝ RC-40,t=15cm	m^2	34.3	34	
防護柵工							
	作業土工	床掘りＢ	土　砂 平均施工幅1m以上2m未満	m^3	2.2	2	
		埋　戻	最大埋戻幅1m未満	m^3	1.1	1	
		防護柵工埋戻材搬出入	土　砂	m^3	1.2	1	
		基面整正	土　砂	m^2	2.4	2	
	路側防護柵工						
	[ガードレール]	1号ガードレール		m	74.4	74	構造物用
		(10.0m当り数量)					
		ガードレール	Gr-C-2B	m	10.0	10	
		(支柱数量)					
		支柱		本	41.0	41	
		補強筋	SD345 D13	kg	339.5	340	0.34t 8.28kg/本

数　量　総　括　表

工　種	種　別	細　別	規　格	単位	数量	計上数量	備　　考
	防護柵基礎工	ガードレール基礎		m	3.6	4	
		コンクリート	σck=24N/mm2	m^3	2.4	2	
		型　枠	一般･鉄筋	m^2	4.3	4	
		目地材	t=10mm	m^2	0.2	0.2	
		均しコンクリート	σck≧18N/mm2	m^2	4.1	4	
			t=10cm	m^3	0.4	0.4	
		同上型枠	均しコン型枠	m^2	0.7	0.7	
		鉄　筋	SD345 D13	kg	122.6	123	0.12t
		差し筋	SD345 D13 L=200	kg	1.4	1	0.001t
		削　孔	φ38、L=100	孔	7.2	8	
		円筒型枠	φ200,L=400	本	3.0	3	
				m	1.2	1	
		基礎砕石	RC-40,t=15cm	m^2	2.4	2	
縁石工	縁石工						
		[歩車道境界ブロック]					
		1号縁石		m	8.7	9	
		(10.0m当り数量)					
		歩車道境界ブロック	B種, 片面R	m	10.0	10	
				本	16.5	16.5	
		基礎砕石	RC-40,t=10cm	m^2	2.5	2.5	

数　量　総　括　表

工　種	種　別	細　別	規　格	単位	数量	計上数量	備　　考
構造物撤去工							
	構造物取壊し工	舗装版切断	As,t<15cm	m	16.4	16	
		舗装版取壊し	As舗装, t= 5cm	m^2	328.2	328	
		コンクリート取壊し	無　筋	m^3	55.0	55	
		ｺﾝｸﾘｰﾄﾌﾞﾛｯｸ取壊し		m^2	16.5	17	
				m^3	8.3	8	Co殻(無筋)
		石積取壊し		m^2	43.0	43	
				m^3	15.1	15	Co殻(無筋)
		ｺﾝｸﾘｰﾄﾌﾞﾛｯｸ塀撤去	H=1.0m	m^2	12.5	13	
				m^3	1.9	2	Co殻(無筋)
	運搬処理工	殻運搬	As殻	m^3	16.4	16	
			Co殻(無筋)	m^3	80.3	80	
			Co殻(鉄筋)	m^3	0.7	0.7	
		汚泥処分	建設汚泥	m3	0.019	0.02	
		鉄ｽｸﾗｯﾌﾟ	ｶﾞｰﾄﾞﾚｰﾙ	kg	682.2	682	0.68t
	防護柵撤去工	ｶﾞｰﾄﾞﾚｰﾙ撤去	構造物用	m	41.6	42	
			参考重量	kg	682.2	682	
	排水構造物撤去工	管渠撤去	φ400	m	6.0	6	
				m^3	0.7	0.7	Co殻(鉄筋)
仮設工							
	鉄筋挿入工	削孔（Φ90）	土砂	m	149.4	149	
			モルタル	m	8.3	8	
			計	m	157.7	157	
		鉄筋挿入工	SD345,D19,L=2.0m	本	83	83	
		グラウト材	σck=24kN/mm2	m^3	1.4	1	
	仮設工	モルタル吹付け	ｔ＝10ｃｍ	m^2	230.0	230	

土　工　数　量　集　計　表

種別・細別	規　格	算　　式	単位	数量	計上数量
道路土工					
掘削工	片切掘削 土砂	23.1	m^3	23.1	20
		（掘削土砂合計）			20
路床盛土工	W<2.5m	28.7	m^3	28.7	30
	2.5≦W<4.0m	22.6　+9.2	m^3	31.8	30
	4.0m≦W	156.1	m^3	156.1	160
		（路床盛土合計）		216.6	220
路床盛土材搬出入					
路床盛土	土　砂	216.6/0.9	m^3	240.7	240
残土処理工					
残土等処分	土　砂		m^3	237.2	240

道　路　土　工　総　括　表

工種	種別	名称	土質	f	計上数量	N	C	備　考
発生土					480	477.9	430.1	
	掘削		土砂	0.9	20	23.1	20.8	
	床堀残土		土砂	0.9	450	454.8	409.3	
必要土					220	240.6	216.6	
	路床盛土		土砂	0.9	30	31.9	28.7	
			土砂	0.9	30	35.3	31.8	
			土砂	0.9	160	173.4	156.1	
残土処理土					240	237.2	213.5	
	残土等処分		土砂	0.9	240	237.2	213.5	430.1-216.6

土 工 数 量 計 算 書

測　　点	点間距離	掘　削					
		片切-土砂					
		断　面	平　均	数　量	断　面	平　均	数　量
(右側)							
NO.　1 ＋ 13.30		1.4					
NO.　2	6.70	2.2	1.80	12.1			
NO.　2 ＋ 10.00	10.00		1.10	11.0			
NO.　3	10.00						
NO.　3 ＋ 10.00	10.00						
NO.　3 ＋ 18.00	8.00						
NO.　4	2.00						
NO.　4 ＋ 4.00	4.00						
NO.　4 ＋ 10.00	6.00						
NO.　4 ＋ 14.10	4.10						
NO.　4 ＋ 16.60	2.50						
右側合計	63.30 m			23.1 m3			

土 工 数 量 計 算 書

測　　点	点　間 距　離	路床盛土					
		W<2.5m			2.5≦W<4.0m		
		断　面	平　均	数　量	断　面	平　均	数　量
(右側)							
NO.　1 ＋ 13.30							
NO.　2	6.70	2.0	1.00	6.7			
NO.　2 ＋ 10.00	10.00	1.2	1.60	16.0	1.2	0.60	6.0
NO.　3	10.00		0.60	6.0		0.60	6.0
NO.　3 ＋ 10.00	10.00						
NO.　3 ＋ 18.00	8.00						
NO.　4	2.00						
NO.　4 ＋ 4.00	4.00						
NO.　4 ＋ 10.00	6.00						
NO.　4 ＋ 14.10	4.10				3.2	1.60	6.6
NO.　4 ＋ 16.60	2.50					1.60	4.0
右側合計	63.30 m			28.7 m3			22.6 m3

土 工 数 量 計 算 書

測　　点	点間距離	路床盛土					
		4.0m≦W					
		断　面	平　均	数　量			
(右側)							
NO.　1 ＋ 13.30							
NO.　2	6.70						
NO.　2 ＋ 10.00	10.00						
NO.　3	10.00	4.2	2.10	21.0			
NO.　3 ＋ 10.00	10.00	4.2	4.20	42.0			
NO.　3 ＋ 18.00	8.00	4.2	4.20	33.6			
NO.　4	2.00	4.2	4.20	8.4			
NO.　4 ＋ 4.00	4.00	4.3	4.25	17.0			
NO.　4 ＋ 10.00	6.00	4.2	4.25	25.5			
NO.　4 ＋ 14.10	4.10		2.10	8.6			
NO.　4 ＋ 16.60	2.50						
右側合計	63.30 m			156.1 m3			

土 工 数 量 計 算 書

測　　点	点　間 距　離	路床盛土					
		2.5≦W<4.0m					
		断　面	平　均	数　量	断　面	平　均	数　量
(支道)							
SNO.　1　+　18.30							
SNO.　2	1.70						
SNO.　2　+　5.00	5.00	0.7	0.35	1.8			
SNO.　2　+　10.30	5.30	0.8	0.75	4.0			
SNO.　2　+　14.50	4.20	0.8	0.80	3.4			
右側合計	16.20 m			9.2　m3			

床 堀 残 土 総 括 表

種　　別	土質	変化率	床堀り		埋戻し		備　考
			N	C	N	C	
作業土工			999.9	899.9		490.6	899.9/899.9=1.00
	土砂	0.9	999.9	899.9		490.6	490.6×1.00=490.6
床堀り残土				899.9		490.6	
	土砂			899.9		490.6	899.9 - 490.6 = 409.3

作　業　土　工　数　量　集　計　表

種　別	細　別	規　格	算　　式	単位	数量	計上数量
作業土工						
	床掘りB	土砂	［擁壁工］		997.7	
			［防護柵工］		2.2	
				m^3	999.9	1,000
			床堀り合計		999.9	1,000
	埋戻し	(最大埋戻し幅)				
		1m未満	［擁壁工］		2.7	
			［防護柵工］		1.1	
				m^3	3.8	4
		1m以上4m未満	［擁壁工］		46.5	
				m^3	46.5	50
		4m以上	［擁壁工］		440.3	
				m^3	440.3	440
			埋戻し合計		490.6	494

横断図（その１） S=1:100

土工横断図

NO.1

名称				本線
道路土工	掘削	片切	土砂	1.5
		オープン	土砂	
	路床盛土	1	W<2.5m	
		2	2.5m≦W<4.0m	
		3	4.0m≦W	

名称		本線
構造物取壊し工	Co構造物取壊し	0.05
	Coブロック取壊し	0.61
	石積取壊し	
	Co取壊し(t=10cm)	
	As取壊し(t=5cm)	6.99

防護柵工

名称			本線
作業土工	床掘B	土砂	0.8
	床掘B'	土砂	
	埋戻し	W<1.0m	0.3
		1.0m≦W<4.0m	
		4.0m≦W	

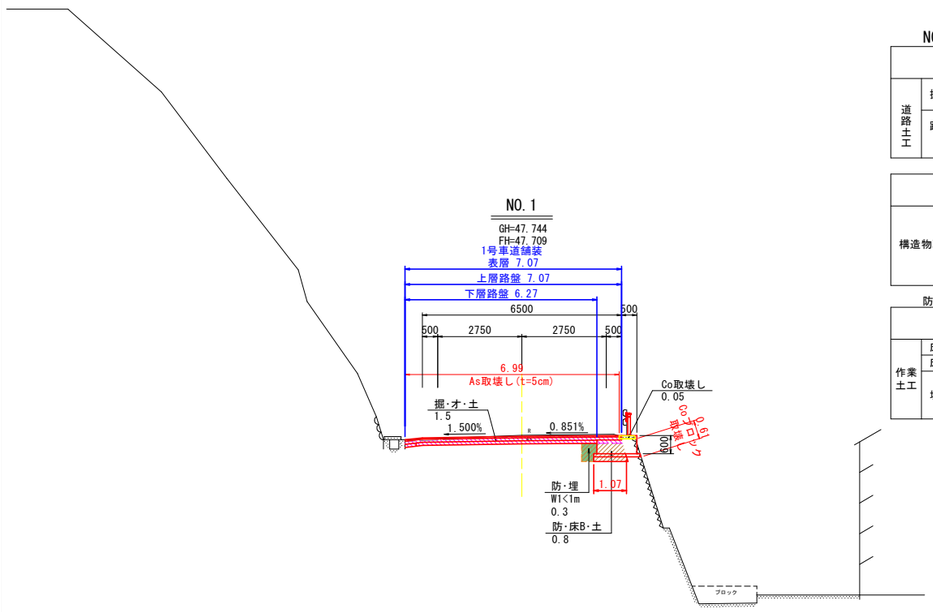

NO.2

名称				本線
道路土工	掘削	片切	土砂	2.2
		オープン	土砂	
	路床盛土	1	W<2.5m	2.0
		2	2.5m≦W<4.0m	
		3	4.0m≦W	

名称		本線
構造物取壊し工	Co構造物取壊し	0.60
	石積取壊し	
	Co取壊し(t=10cm)	
	As取壊し(t=5cm)	5.98

擁壁工

名称			本線
作業土工	床掘B	土砂	2.6
	床掘B'	土砂	
	埋戻し	W<1.0m	
		1.0m≦W<4.0m	1.0
		4.0m≦W	

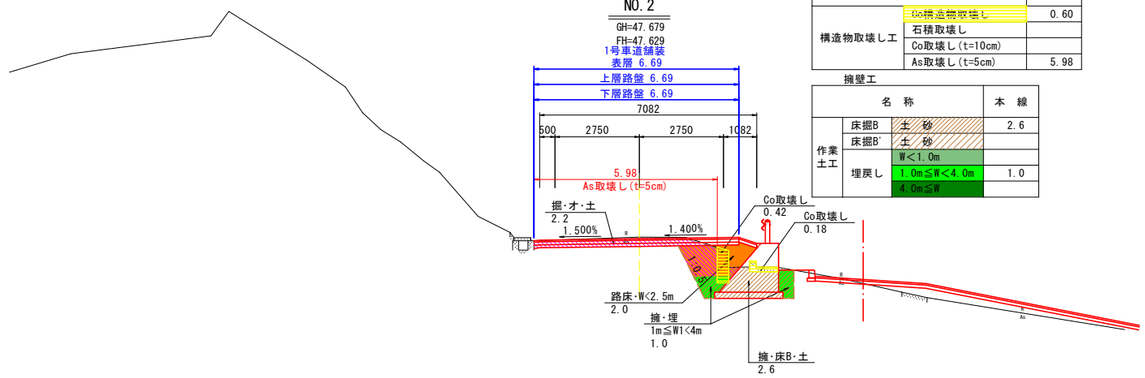

NO.1+10.00

名称				本線
道路土工	掘削	片切	土砂	1.4
		オープン	土砂	
	路床盛土	1	W<2.5m	
		2	2.5m≦W<4.0m	
		3	4.0m≦W	

名称		本線
構造物取壊し工	Co構造物取壊し	0.05
	Coブロック取壊し	0.59
	石積取壊し	
	Co取壊し(t=10cm)	
	As取壊し(t=5cm)	6.64

防護柵工

名称			本線
作業土工	床掘B	土砂	0.6
	床掘B'	土砂	
	埋戻し	W<1.0m	0.3
		1.0m≦W<4.0m	
		4.0m≦W	

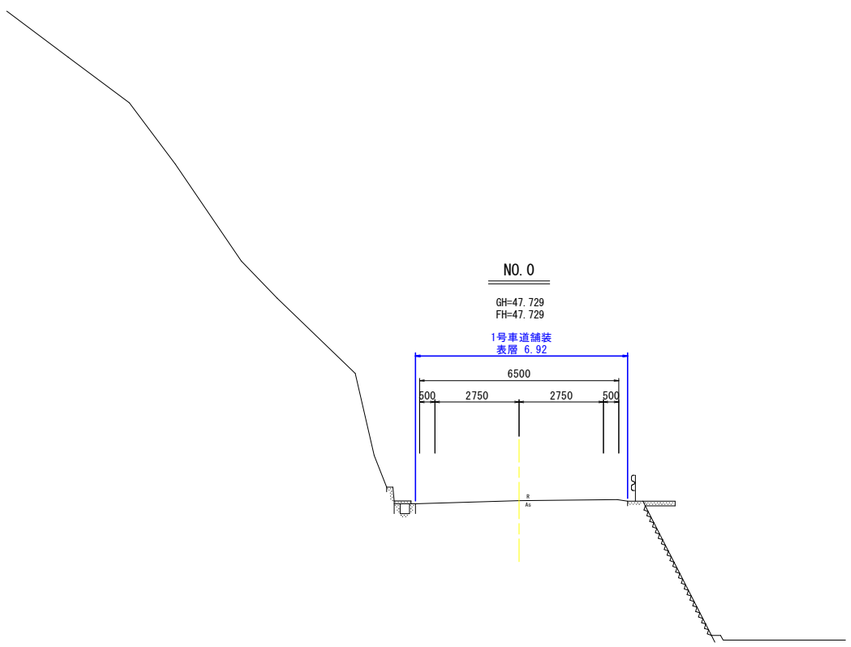

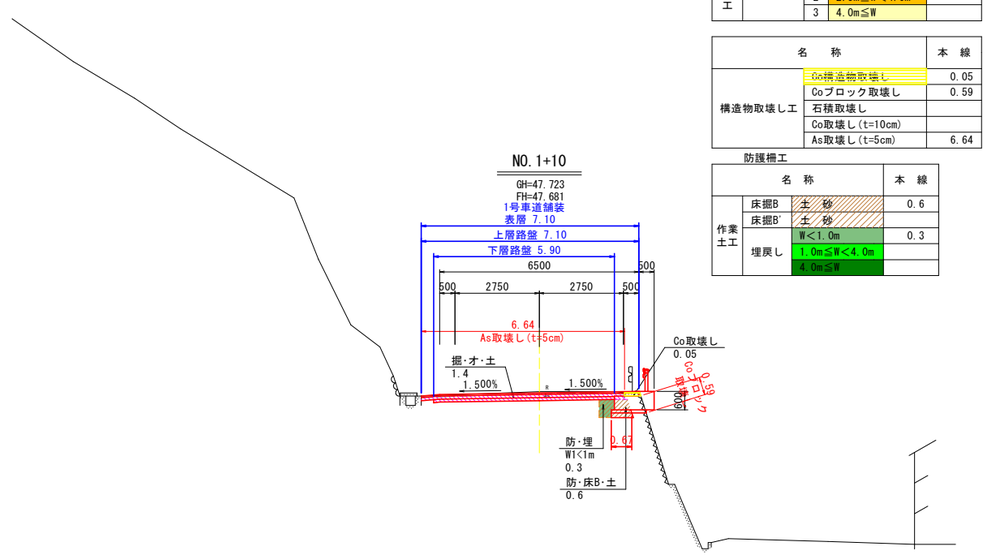

横断図（その２） S=1:100

土工横断図

NO.3

名称				本線
道路土工	掘削	片切	土砂	
		オープン	土砂	
	路床盛土	1	W<2.5m	
		2	2.5m≦W<4.0m	
		3	4.0m≦W	4.2

名称		本線
構造物取壊し工	Co構造物取壊し	0.94
	石積取壊し	1.70
	Co取壊し(t=10cm)	
	As取壊し(t=5cm)	4.12

擁壁工

名称			本線
作業土工	床掘B	土砂	22.8
	床掘B'	土砂	
	埋戻し	W<1.0m	
		1.0m≦W<4.0m	
		4.0m≦W	11.8

仮設工

名称		本線
モルタル吹付工	t=10cm	4.92

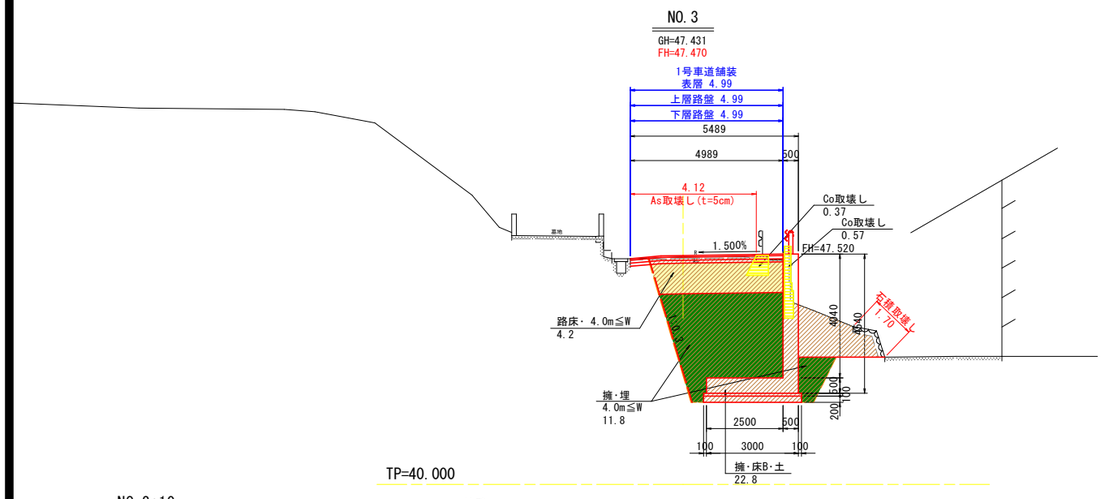

NO.3+18.00

名称				本線
道路土工	掘削	片切	土砂	
		オープン	土砂	
	路床盛土	1	W<2.5m	
		2	2.5m≦W<4.0m	
		3	4.0m≦W	4.2

名称		本線
構造物取壊し工	Co構造物取壊し	0.44
	石積取壊し	1.20
	Co取壊し(t=10cm)	
	As取壊し(t=5cm)	4.53

擁壁工

名称			本線
作業土工	床掘B	土砂	22.1
	床掘B'	土砂	
	埋戻し	W<1.0m	
		1.0m≦W<4.0m	
		4.0m≦W	12.0

仮設工

名称		本線
モルタル吹付工	t=10cm	5.07

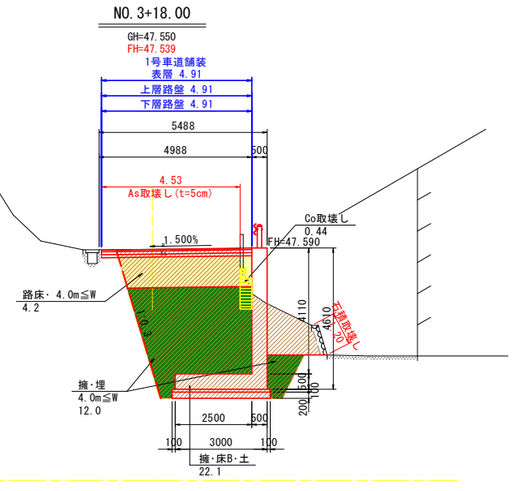

NO.2+10

名称				本線
道路土工	掘削	片切	土砂	
		オープン	土砂	
	路床盛土	1	W<2.5m	1.2
		2	2.5m≦W<4.0m	1.2
		3	4.0m≦W	

名称		本線
構造物取壊し工	Co構造物取壊し	1.53
	Co取壊し(t=10cm)	1.06
	As取壊し(t=5cm)	4.12

擁壁工

名称			本線
作業土工	床掘B	土砂	4.7
	床掘B'	土砂	
	埋戻し	W<1.0m	
		1.0m≦W<4.0m	1.9
		4.0m≦W	

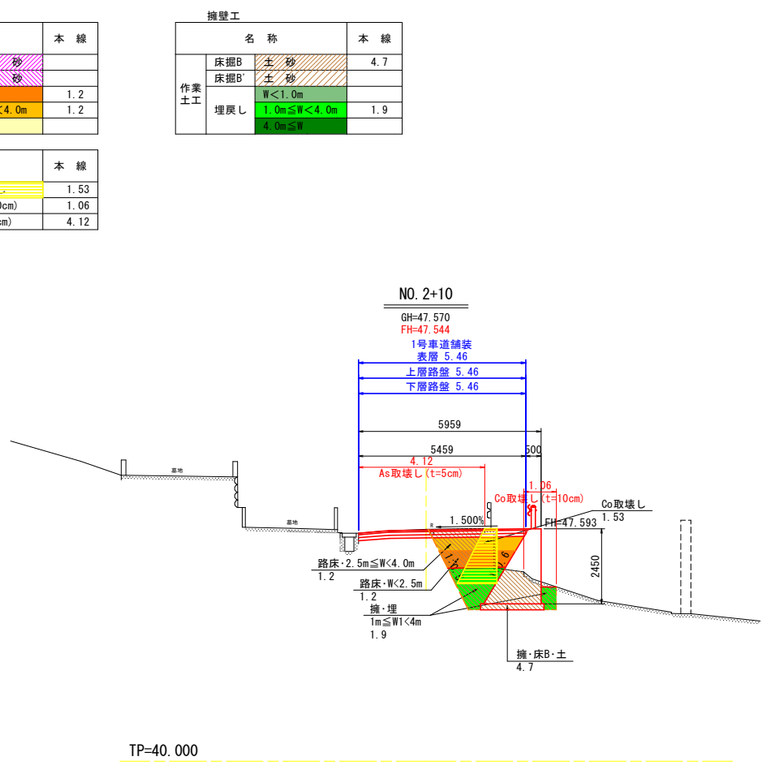

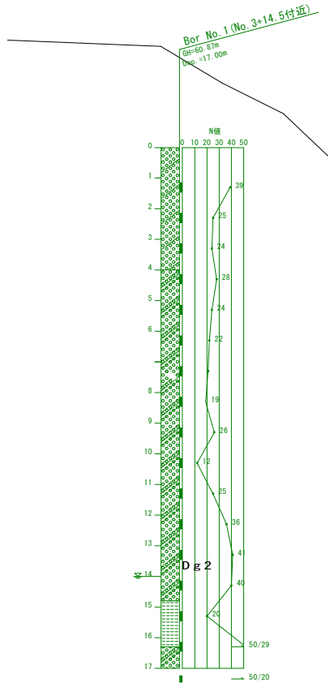

NO.3+10.00

名称				本線
道路土工	掘削	片切	土砂	
		オープン	土砂	
	路床盛土	1	W<2.5m	
		2	2.5m≦W<4.0m	
		3	4.0m≦W	4.2

名称		本線
構造物取壊し工	Co構造物取壊し	0.37
	石積取壊し	1.40
	Co取壊し(t=10cm)	
	As取壊し(t=5cm)	4.57

擁壁工

名称			本線
作業土工	床掘B	土砂	27.4
	床掘B'	土砂	
	埋戻し	W<1.0m	
		1.0m≦W<4.0m	
		4.0m≦W	11.6

仮設工

名称		本線
モルタル吹付工	t=10cm	4.93

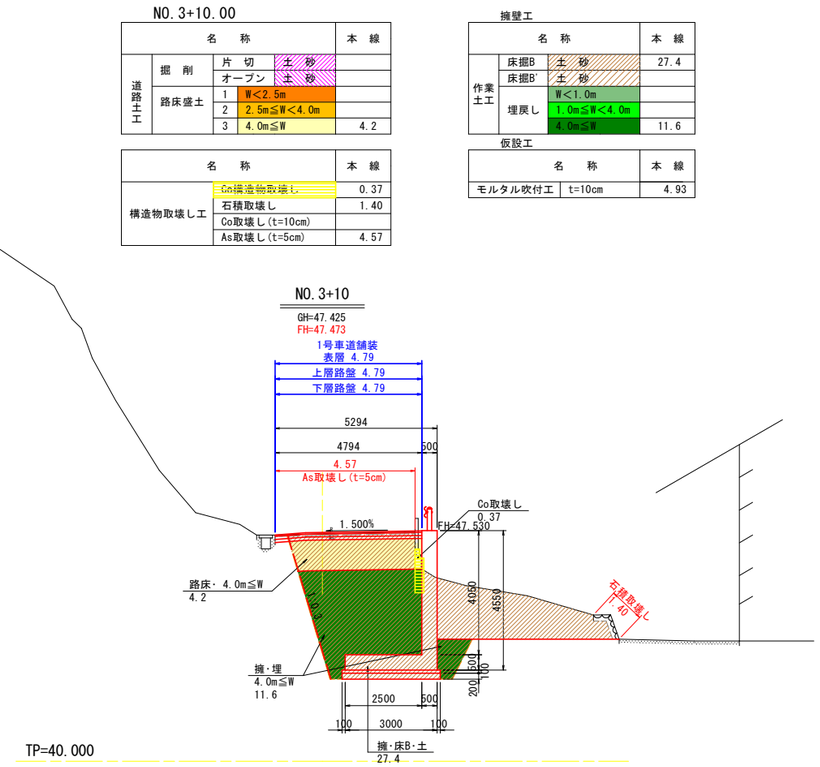

横断図（その３） S=1:100

NO.4+4.00

名称			本線
道路土工	掘削	片切	土砂
		オープン	土砂
	路床盛土	1	W<2.5m
		2	2.5m≦W<4.0m
		3	4.0m≦W 4.3

名称		本線
構造物取壊し工	Co構造物取壊し	0.37
	石積取壊し	1.40
	Co取壊し(t=10cm)	
	As取壊し(t=5cm)	4.40

擁壁工

名称			本線
作業土工	床掘B	土砂	22.4
	床掘B'	土砂	
	埋戻し	W<1.0m	
		1.0m≦W<4.0m	
		4.0m≦W	12.6

仮設工

名称		本線
モルタル吹付工	t=10cm	5.15

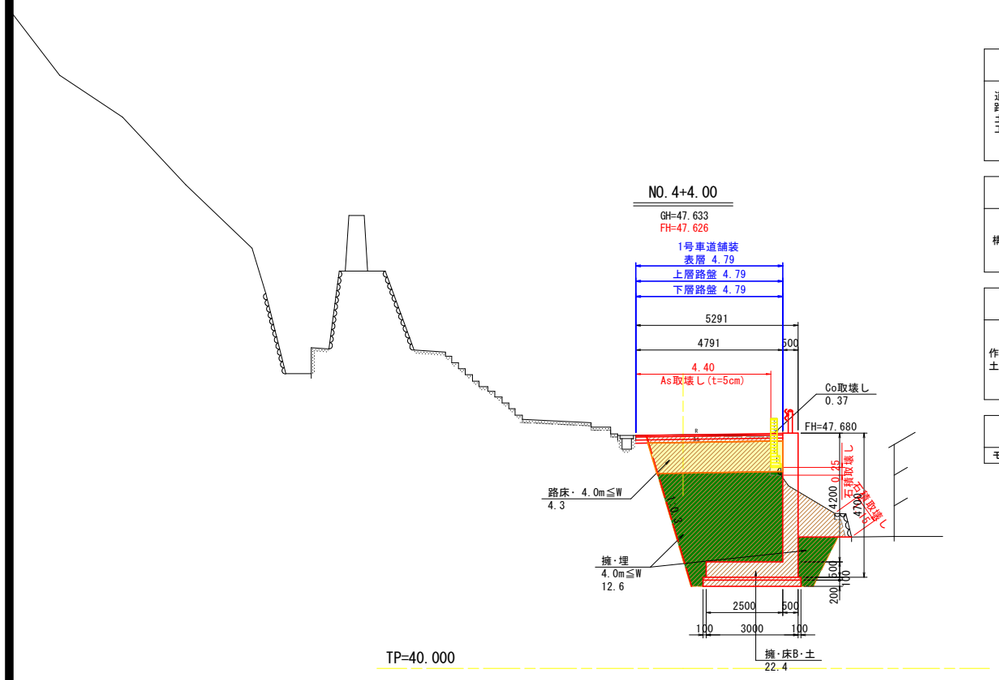

NO.4+14.10

名称			本線
道路土工	掘削	片切	土砂
		オープン	土砂
	路床盛土	1	W<2.5m
		2	2.5m≦W<4.0m 3.2
		3	4.0m≦W

名称		本線
構造物取壊し工	Co構造物取壊し	0.03
	Coブロック取壊し	3.50
	Co取壊し(t=10cm)	
	As取壊し(t=5cm)	5.66

擁壁工

名称			本線
作業土工	床掘B	土砂	18.4
	床掘B'	土砂	
	埋戻し	W<1.0m	
		1.0m≦W<4.0m	5.3
		4.0m≦W	

仮設工

名称		本線
モルタル吹付工	t=10cm	4.31

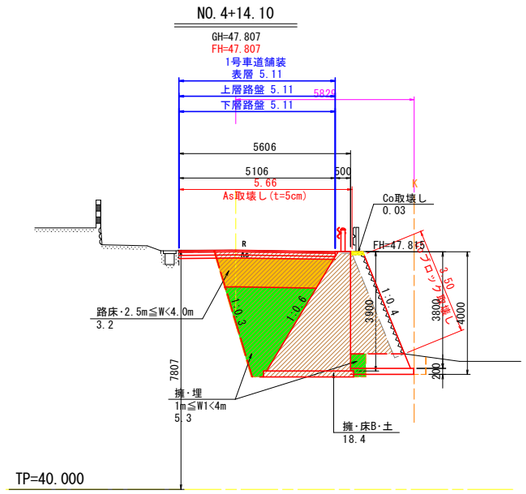

NO.4

名称			本線
道路土工	掘削	片切	土砂
		オープン	土砂
	路床盛土	1	W<2.5m
		2	2.5m≦W<4.0m
		3	4.0m≦W 4.2

名称		本線
構造物取壊し工	Co構造物取壊し	0.40
	石積取壊し	1.65
	Co取壊し(t=10cm)	
	As取壊し(t=5cm)	4.45

擁壁工

名称			本線
作業土工	床掘B	土砂	20.9
	床掘B'	土砂	
	埋戻し	W<1.0m	
		1.0m≦W<4.0m	
		4.0m≦W	12.1

仮設工

名称		本線
モルタル吹付工	t=10cm	5.09

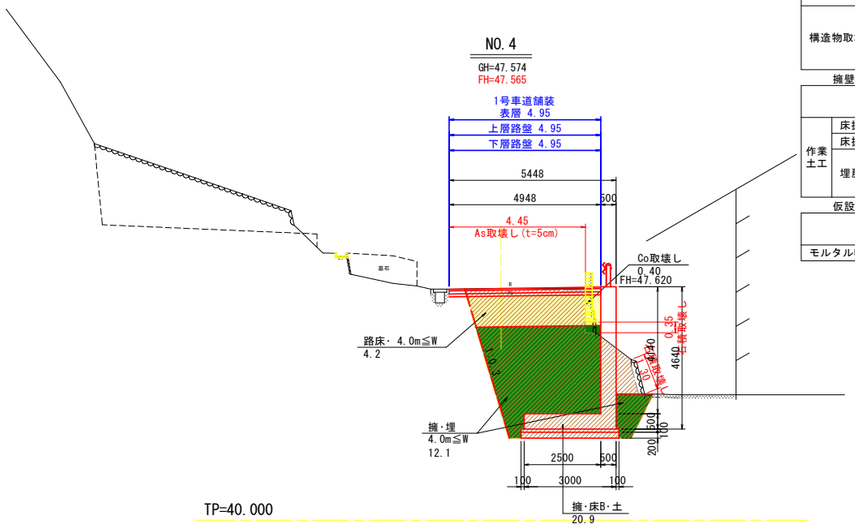

NO.4+10.00

名称			本線
道路土工	掘削	片切	土砂
		オープン	土砂
	路床盛土	1	W<2.5m
		2	2.5m≦W<4.0m
		3	4.0m≦W 4.2

名称		本線
構造物取壊し工	Co構造物取壊し	1.67
	石積取壊し	1.30
	Co取壊し(t=10cm)	
	As取壊し(t=5cm)	4.04

擁壁工

名称			本線
作業土工	床掘B	土砂	20.2
	床掘B'	土砂	
	埋戻し	W<1.0m	
		1.0m≦W<4.0m	
		4.0m≦W	11.6

仮設工

名称		本線
モルタル吹付工	t=10cm	4.93

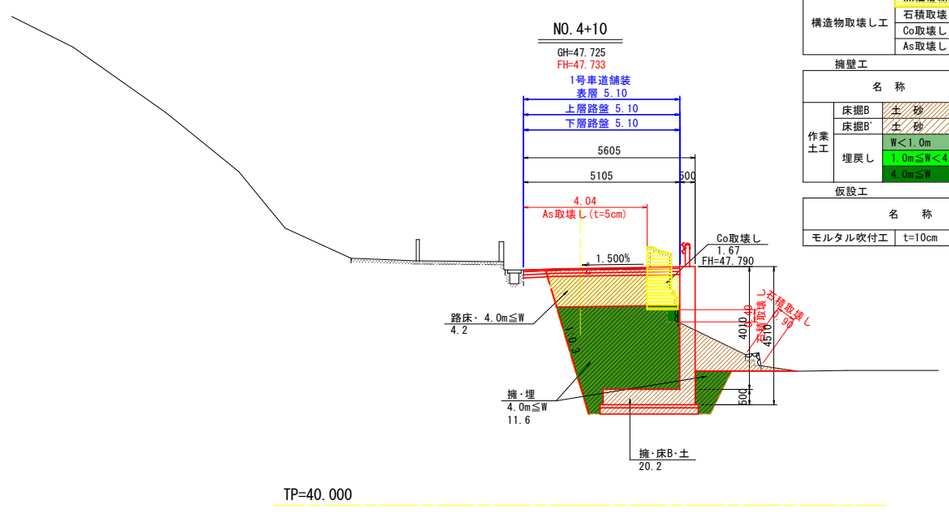

No. 1+15付近坂路詳細図（その1）

土工横断図

平面図 S=1:250

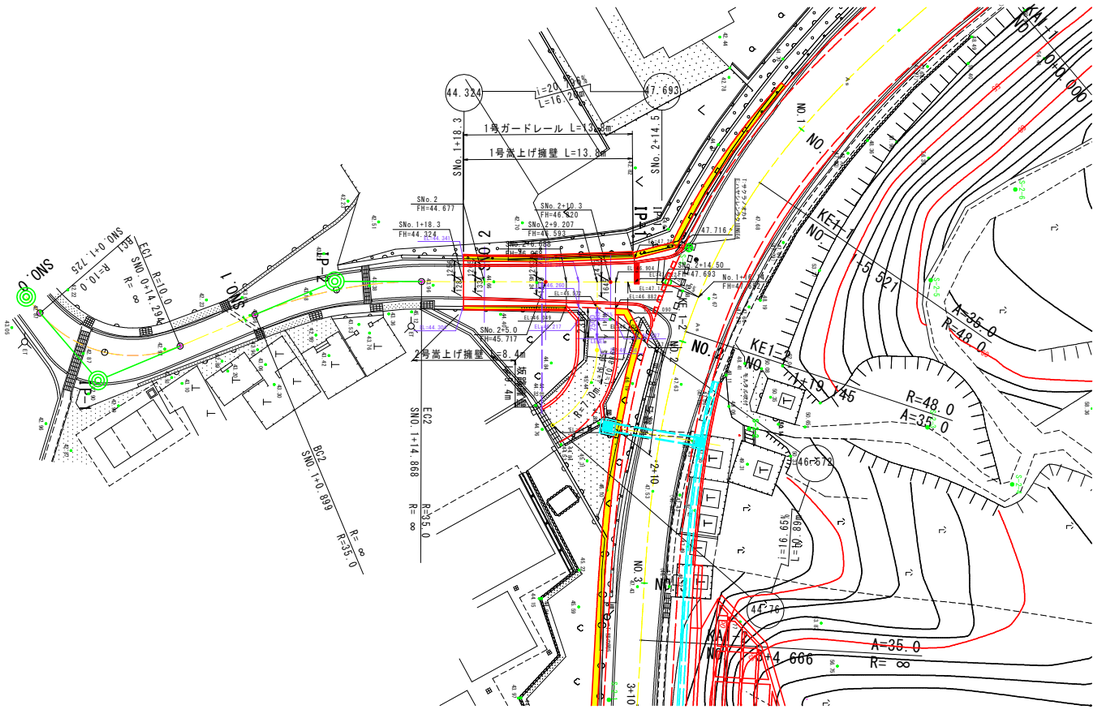

縦断図 S=1:150

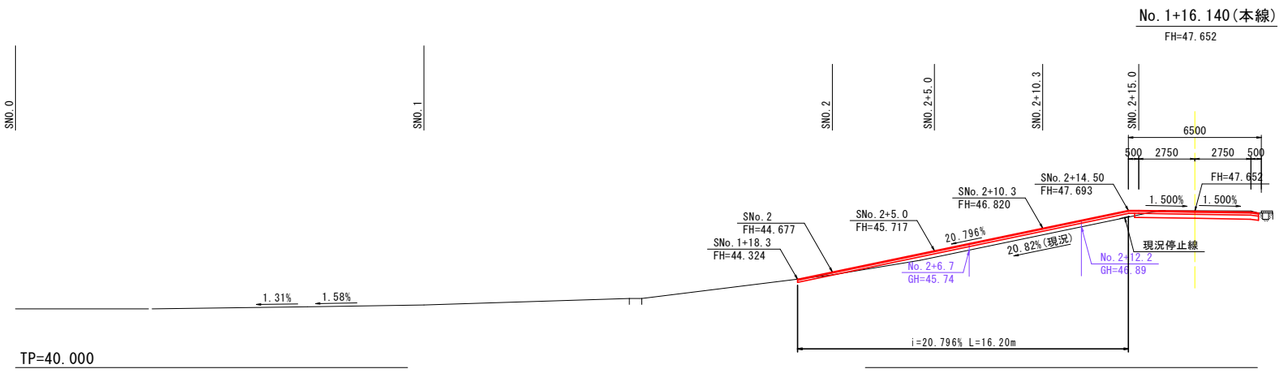

横断図 S=1:100

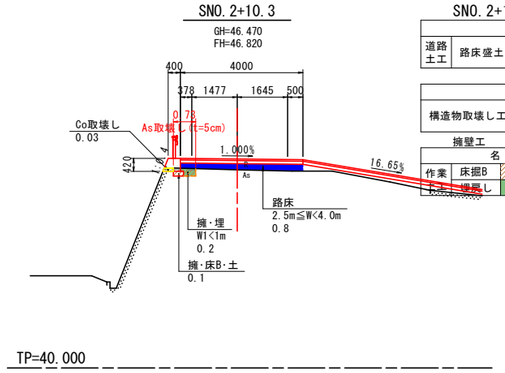

SNO.2+10.3

	名	称	数量
道路土工	路床盛土	1 W<2.5m	
		2 2.5m≦W<4.0m	0.8

	名	称	数量
構造物取壊し工	Co構造物取壊し		0.03
	As取壊し(t=5cm)		0.73

擁壁工

	名	称	数量
作業土工	床掘B	土/砂	0.1
	埋戻し	W<1.0m	0.2

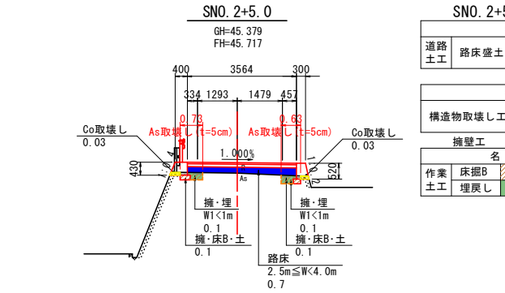

SNO.2+5.0

	名	称	数量
道路土工	路床盛土	1 W<2.5m	
		2 2.5m≦W<4.0m	0.7

	名	称	数量
構造物取壊し工	Co構造物取壊し		0.06
	As取壊し(t=5cm)		1.36

擁壁工

	名	称	数量
作業土工	床掘B	土/砂	0.2
	埋戻し	W<1.0m	0.2

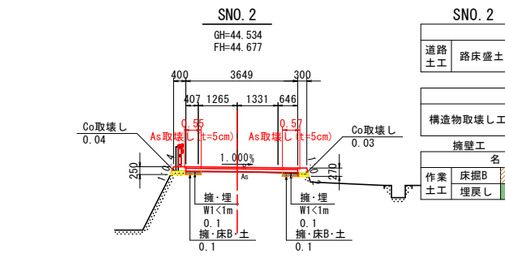

SNO.2

	名	称	数量
道路土工	路床盛土	1 W<2.5m	
		2 2.5m≦W<4.0m	

	名	称	数量
構造物取壊し工	Co構造物取壊し		0.07
	As取壊し(t=5cm)		1.12

擁壁工

	名	称	数量
作業土工	床掘B	土/砂	0.2
	埋戻し	W<1.0m	0.2

擁 壁 工 数 量 集 計 表

種別・細別	規　格	単位	数量	計上数量	備　考
〈作業土工〉					
床掘りＢ	土　砂	m^3	997.7	1,000	
埋　戻	最大埋戻幅1m未満	m^3	2.7	3	
	最大埋戻幅1m以上4m未満	m^3	46.5	50	
	最大埋戻幅4m以上	m^3	440.3	440	
擁壁工埋戻材搬出入	土　砂	m^3	543.9	540	
基面整正	土　砂	m^2	63.2	60	
［場所打擁壁工(構造物単位)］					
〈重力式擁壁〉					
1号重力式擁壁	平均高H=2.5m	m	20.5	21	
コンクリート	σck≧18N/mm^2	m^3	64.6	65	
目地材	t=10mm	－	－	必要有	
水抜きパイプ	VPφ65mm	－	－	必要有	
吸出し防止材	点　在	－	－	必要有	
基礎砕石	RC-40, t=20cm	－	－	必要有	
円筒型枠	φ200,L=400	本	12.0	12	
		m	4.8	5	
小口止工		箇所	1.0	1	
コンクリート	σck≧18N/mm^2	m^3	4.6	5	
型枠	無筋	m^2	7.2	7	
基礎砕石	RC-40, t=20cm	m^2	2.5	3	
L型擁壁					
コンクリート	σck≧24N/mm2	m^3	129.0	129	
型　枠	一般・鉄筋	m^2	341.8	340	
鉄　筋	SD345　D13	kg	4083.0	4,083	4.08t
	D16～D25	kg	3606.0	3,606	3.61t
均しコンクリート	σck≧18N/mm2	m^3	12.9	13	
均しコンクリート型枠		m^2	8.2	8	
基礎砕石	RC-40,t=20cm	m^2	116.9	120	
足場	枠組足場	掛m^2	315.0	320	
目地材	t=10mm	m^2	7.1	7	
水抜きパイプ	VPφ65mm	m	25.5	26	
吸出し防止材	300×300×30	個	51.0	51	

擁 壁 工 数 量 集 計 表

種別・細別	規　格	単位	数量	計上数量	備　考
練石積	t=20cm	m^2	4.2	4	
坂路擁壁	平均高H=1.4m	m	9.4	9	
コンクリート	σck≧18N/mm^2	m^3	8.7	9	
目地材	t=10mm	－	－	必要無	
水抜きパイプ	VPφ65mm	－	－	必要有	
吸出し防止材	点　在	－	－	必要有	
基礎砕石	RC-40, t=20cm	－	－	必要有	
[場所打擁壁工]					
1号嵩上げ擁壁	平均高H=0.4m	m	13.8	14	
コンクリート	σck≧18N/mm2	m^3	2.4	2	
型　枠	一般･小型	m^2	10.5	11	
目地材	t=10mm	m^2	0.2	0.2	
差し筋	SD345 D13 L=200	kg	5.5	6	0.006t
削　孔	φ38、L=100	孔	28.0	28	
円筒型枠	φ200,L=400	本	8.0	8	
		m	3.2	3	
基礎砕石	RC-40,t=15cm	m^2	4.2	4	
2号嵩上げ擁壁	平均高H=0.4m	m	8.4	8	
コンクリート	σck≧18N/mm2	m^3	1.1	1	
型　枠	一般･小型	m^2	6.2	6	
差し筋	SD345 D13 L=200	kg	3.3	3	0.003t
削　孔	φ38、L=100	孔	17.0	17	
基礎砕石	RC-40,t=15cm	m^2	1.7	2	

作　業　土　工　数　量　集　計　表

種　別	細　別	規　格	算　　式	単位	数量	計上数量
[擁壁工]						
作業土工						
	床堀りB	土砂	別紙計算書より			
			995.5+2.2	m^3	997.7	1,000
	埋戻し	最大埋戻幅1m未満	別紙計算書より			
			2.7	m^3	2.7	3
		最大埋戻幅 1m以上4m未満	別紙計算書より			
			46.5	m^3	46.5	50
		最大埋戻幅4m以上	別紙計算書より			
			440.3	m^3	440.3	440
	擁壁工埋戻材搬出入	土砂	(2.7+46.5+440.3)/0.9	m^3	543.9	540
	基面整正	土砂		m^2	63.2	60
			1号重力式擁壁	m^2	43.8	
			小口止工	m^2	2.5	
			坂路擁壁	m^2	11.0	
			1号嵩上げ擁壁	m^2	4.2	
			2号嵩上げ擁壁	m^2	1.7	

作業土工数量計算書(擁壁工)

測　　点		床掘りB-土砂					
		断　面	平　均	数　量	断　面	平　均	数　量
(右側)							
NO.　0							
NO.　1	20.00						
NO.　1 ＋ 10.00	10.00						
NO.　2	10.00	2.6	1.30	13.0			
NO.　2 ＋ 10.00	10.00	4.7	3.65	36.5			
NO.　3	10.00	22.8	13.75	137.5			
NO.　3 ＋ 10.00	10.00	27.4	25.10	251.0			
NO.　3 ＋ 18.00	8.00	22.1	24.75	198.0			
NO.　4	2.00	20.9	21.50	43.0			
NO.　4 ＋ 4.00	4.00	22.4	21.65	86.6			
NO.　4 ＋ 10.00	6.00	20.2	21.30	127.8			
NO.　4 ＋ 14.10	4.10	18.4	19.30	79.1			
NO.　4 ＋ 16.60	2.50		9.20	23.0			
右側合計	96.60 m			995.5 m3			

作業土工数量計算書(擁壁工)

測　　点		埋戻し(最大埋戻し幅 W1<1m)			埋戻し(最大埋戻し幅 1m≦W1<4m)		
		断　面	平　均	数　量	断　面	平　均	数　量
(右側)							
NO.　0							
NO.　1	20.00						
NO.　1 ＋ 10.00	10.00						
NO.　2	10.00				1.0	0.50	5.0
NO.　2 ＋ 10.00	10.00				1.9	1.45	14.5
NO.　3	10.00					0.95	9.5
NO.　3 ＋ 10.00	10.00						
NO.　3 ＋ 18.00	8.00						
NO.　4	2.00						
NO.　4 ＋ 4.00	4.00						
NO.　4 ＋ 10.00	6.00						
NO.　4 ＋ 14.10	4.10				5.3	2.65	10.9
NO.　4 ＋ 16.60	2.50					2.65	6.6
右側合計	96.60 m						46.5 m3

作業土工数量計算書(擁壁工)

測　　点		埋戻し(最大埋戻し幅 4m≦W1)					
		断　面	平　均	数　量			
(右側)							
NO.　0							
NO.　1	20.00						
NO.　1 ＋ 10.00	10.00						
NO.　2	10.00						
NO.　2 ＋ 10.00	10.00						
NO.　3	10.00	11.8	5.90	59.0			
NO.　3 ＋ 10.00	10.00	11.6	11.70	117.0			
NO.　3 ＋ 18.00	8.00	12.0	11.80	94.4			
NO.　4	2.00	12.1	12.05	24.1			
NO.　4 ＋ 4.00	4.00	12.6	12.35	49.4			
NO.　4 ＋ 10.00	6.00	11.6	12.10	72.6			
NO.　4 ＋ 14.10	4.10		5.80	23.8			
NO.　4 ＋ 16.60	2.50						
右側合計	96.60 m			440.3 m3			

作業土工数量計算書(擁壁工)

測　　点		床掘りB-土砂			埋戻し(最大埋戻し幅 W1<1m)		
		断　面	平　均	数　量	断　面	平　均	数　量
(支道)							
SNO.　1　+　18.30		0.2			0.2		
SNO.　2	1.70	0.2	0.20	0.3	0.2	0.20	0.3
SNO.　2　+　5.00	5.00	0.2	0.20	1.0	0.2	0.20	1.0
SNO.　2　+　6.70	1.70	0.2	0.20	0.3	0.2	0.20	0.3
SNO.　2　+　6.70		0.1			0.2		
SNO.　2　+　10.30	3.60	0.1	0.10	0.4	0.2	0.20	0.7
SNO.　2　+　12.20	1.90	0.1	0.10	0.2	0.2	0.20	0.4
支道合計	13.90 m			2.2　m3			2.7　m3

擁 壁 工 数 量 計 算 書

種別： 場所打擁壁工(構造物単位)

1号重力式擁壁

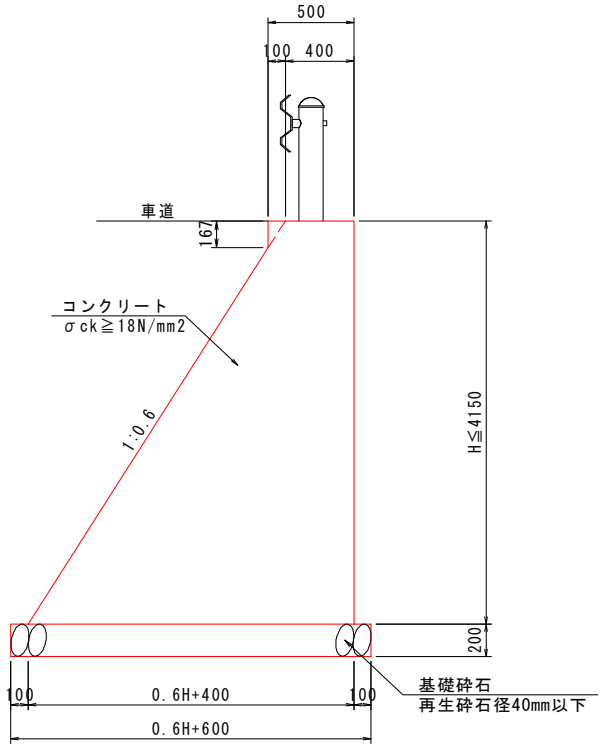

(1.0m当り)

名　　称	規　　格	算　　式	単位	数　量
コンクリート	σck≧18N/mm^2	1/2×(0.40+0.6H+0.40)×H	m^3	0.3H^2+0.4H+0.008
		+1/2×0.10×0.167		
目地材	t=10mm	10m未満は計上しない	―	必要有
水抜きパイプ	VPφ65mm		―	必要有
吸出し防止材	点　在		―	必要有
基礎砕石	RC-40, t=20cm		―	必要有
円筒型枠	φ200, L=400	1.0式数量で計上	本	―
			m	―
[作業土工]				
基面整正	土砂	0.6H+0.40+0.20	m^2	0.6H+0.60

擁 壁 工 数 量 計 算 書

1号重力式擁壁　　延長調書

測　　点	R・L	延　長	備　　考
NO.　1　+　19.6　～　NO.　2　+　16.1	R	19.0　m	
NO.　4　+　12.6　～　NO.　4　+　14.1	R	1.5　m	
	合　計	20.5　m	

擁 壁 工 数 量 計 算 書

1号重力式擁壁

測点	延長 (m)	H (m)	コンクリート			基面整正		
			断面 (m^2)	平均 (m^2)	数量 (m^3)	断面 (m)	平均 (m)	数量 (m^2)
(右側)								
NO. 1 + 19.6		1.000	0.71			1.20		
NO. 1 + 19.4	0.70	1.300	1.04	0.875	0.61	1.38	1.290	0.90
NO. 2 + 0.7	2.05	2.000	2.01	1.525	3.13	1.80	1.590	3.26
NO. 2 + 7.9	7.65	2.750	3.38	2.695	20.62	2.25	2.025	15.49
NO. 2 + 10.0	2.20	2.450	2.79	3.085	6.79	2.07	2.160	4.75
NO. 2 + 16.1	6.35	3.400	4.84	3.815	24.23	2.64	2.355	14.95
NO. 4 + 12.6		3.900	6.13			2.94		
NO. 4 + 14.1	1.50	3.900	6.13	6.130	9.20	2.94	2.940	4.41
合 計	20.5				64.6			43.8

擁 壁 工 数 量 計 算 書

1号重力式擁壁　　(1式当り数量)

名　　称	規　　格	算　　式	単位	数　量
1号重力式擁壁	平均高H=2.5m		m	20.5
コンクリート	σck≧18N/mm^2	別紙計算書より	m^3	64.6
目地材	t=10mm		ー	必要有
水抜きパイプ	VPφ65mm		ー	必要有
吸出し防止材	点　在		ー	必要有
基礎砕石	RC-40,t=20cm		ー	必要有
円筒型枠	φ200,L=400	20.5 / 2 + 1	本	12.0
		12.0 本 × 0.40m/本	m	4.8
[作業土工]				
基面整正	土砂	別紙計算書より	m^2	43.8

擁 壁 工 数 量 計 算 書

種別： 場所打擁壁工(構造物単位)

小口止工

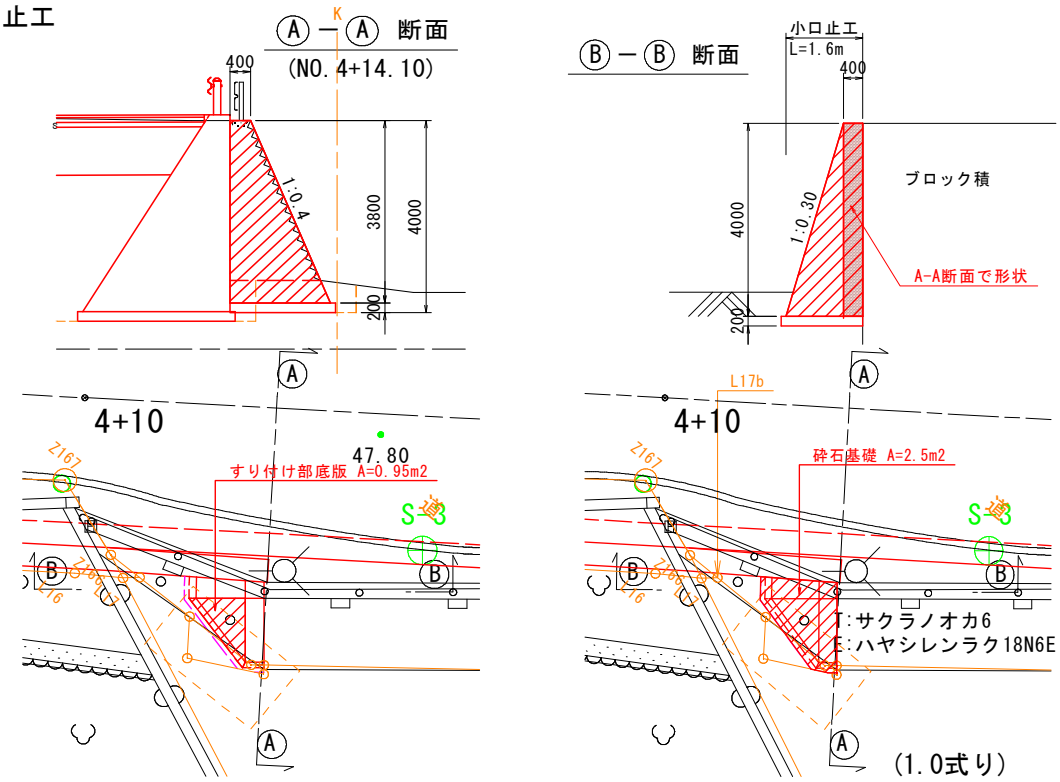

名　　称	規　　格	算　　式	単位	数　量
コンクリート	σck≧18N/mm^2			
	A-A断面	1/2×(0.40+0.40+0.4×3.8)×3.8		
		×0.4	m^3	1.76
	B-B断面	1/2×(0.30×4.0)×4.0×0.4	m^3	0.96
	すり付け部	0.95×(4.0+3.8)/2/2	m^3	1.85
		Σ	m^3	4.57
型枠	無筋			
	A-A断面	3.8×1.077×0.5	m^2	2.05
	B-B断面	4.0×1.044×0.5	m^2	2.09
	すり付け部	[(1.077+1.044)/2]/[(0.4+0.3)/2]		
		×0.95	m^2	3.03
		Σ	m^2	7.17
基礎砕石	RC-40, t=20cm		m^2	2.5
[作業土工]				
基面整正	土砂		m^2	2.5

数 量 集 計 表

種別	細別	規格	単位	数量区分		L型擁壁 1BL	L型擁壁 2BL	L型擁壁 3BL	合計
擁壁工									
	コンクリート	σck=24N/mm2	m3	合計		**49.3**	**49.7**	**30.0**	**129.0**
					底版	21.0	21.0	12.9	**54.9**
					壁	28.3	28.7	17.1	**74.1**
	一般型枠		m2	合計		**130.7**	**130.7**	**80.4**	**341.8**
					底版	15.5	15.5	10.1	**41.1**
					壁	115.2	115.2	70.3	**300.7**
	鉄筋	SD345	kg	合計		**2952**	**2963**	**1774**	**7689**
					D13	1573	1584	926	**4083**
					D16～D25	1379	1379	848	**3606**
					D29～D32	---	---	---	**0**
			箇所	機械式定着工法		---	---	---	**0**
	均しコンクリート敷面積	σck=18N/mm2	m2	t= 100 mm		44.7	44.7	27.5	**116.9**
	均しコンクリート		m3			4.5	5.6	2.8	**12.9**
	均しコンクリート型枠		m2			3.1	3.1	2.0	**8.2**
	基礎砕石	t=200,再生砕石40mm以下	m2			44.7	44.7	27.5	**116.9**
	足場		掛m2	枠組足場	H≦30m	120	122	73	**315**
	目地材	t= 20 mm	m2			3.5	3.6	---	**7.1**
	水抜きパイプ	Φ65(VP) L=500mm	m			9.5	10.0	6.0	**25.5**
	吸出し防止材	300×300×30	個			19	20	12	**51**

L型擁壁　1BL

種別・細別	計算式			数量
(1)コンクリート				
σck=24N/mm2	底版部			
	3.000×0.500×13.98	＝	20.970	
	たて壁部			
	0.500×(4.080＋4.040)/2×3.95	＝	8.019	
	0.500×(4.040＋4.040)/2×4.70	＝	9.494	
	0.500×(4.040＋4.050)/2×5.33	＝	10.780	
		合計	49.262	49.3 m3
	（コンクリート内訳）			
	底版			21.0 m3
	壁			28.3 m3
(2)型枠				
一般型枠	底版側面			
	13.980×0.500×2	＝	13.980	
	底版端面			
	3.000×0.500×1	＝	1.500	
	たて壁側面			
	(4.080＋4.040)/2×3.95×2	＝	32.074	
	(4.040＋4.040)/2×4.70×2	＝	37.976	
	(4.040＋4.050)/2×5.33×2	＝	43.120	
	たて壁端面			
	4.080×0.500	＝	2.040	
		合計	130.690	130.7 m2
	（型枠内訳）			
	底版			15.5 m2
	壁			115.2 m2

L型擁壁　1BL

種別・細別	計算式			数量
(3)鉄筋	鉄筋質量表　参照			
SD345		D13	1573	1573 kg
		D16	0	
		D19	0	
		D22	1379	
		D25	0	
		D16～D25	1379	1379 kg
		D29	0	
		D32	0	
		D29～D32	0	0 kg
	機械式定着工法			0 箇所
(4)均しコンクリート	t= 100 mm			
σck=18N/mm2	敷面積			
	(3.000＋0.100×2)×13.98	＝	44.736	44.7 m2
	コンクリート			
	44.736×0.100	＝	4.474	4.5 m3
	型枠			
	(3.000＋0.100×2)×0.100×1	＝	0.320	
	13.98×0.100×2	＝	2.796	
		合計	3.116	3.1 m2
(5)基礎砕石	t= 200 mm			
	敷面積			
	(3.000＋0.100×2)×13.98	＝	44.736	44.7 m2

L型擁壁　1BL

種別・細別	計算式			数量
(6)足場 枠組足場	H≦30m			
	3.950×(4.580＋4.540)/2	＝	18.012	
	4.700×(4.540＋4.540)/2	＝	21.338	
	5.330×(4.540＋4.550)/2	＝	24.225	
	3.950×(4.080＋4.040)/2	＝	16.037	
	4.700×(4.040＋4.040)/2	＝	18.988	
	5.330×(4.040＋4.050)/2	＝	21.560	
		合計	120.160	120　掛m2
(7)目地材	t= 20 mm			
	3.000×4.550－2.500×4.050	＝	3.525	3.5　m2
(8)水抜きパイプ	Φ65(VP)　L=500mm			
	56.58/3.000	＝	18.860	
		合計	18.860	19　箇所
	0.500×19	＝	9.500	
		合計	9.500	9.5　m
(9)吸出し防止材	300×300×30			
		N ＝	19.000	19　個

L型擁壁　2BL

種別・細別	計算式			数量
(1)コンクリート				
σck=24N/mm2	底版部			
	3.000×0.500×13.98	＝	20.970	
	たて壁部			
	0.500×(4.050＋4.110)/2×8.00	＝	16.320	
	0.500×(4.110＋4.140)/2×2.00	＝	4.125	
	0.500×(4.140＋4.200)/2×3.98	＝	8.298	
		合計	49.713	49.7 m3
	（コンクリート内訳）			
	底版			21.0 m3
	壁			28.7 m3
(2)型枠				
一般型枠	底版側面			
	13.980×0.500×2	＝	13.980	
	底版端面			
	3.000×0.500×1	＝	1.500	
	たて壁側面			
	(4.050＋4.110)/2×8.00×2	＝	32.074	
	(4.110＋4.140)/2×2.00×2	＝	37.976	
	(4.140＋4.200)/2×3.98×2	＝	43.120	
	たて壁端面			
	4.200×0.500	＝	2.100	
		合計	130.750	130.7 m2
	（型枠内訳）			
	底版			15.5 m2
	壁			115.2 m2

L型擁壁　2BL

種別・細別	計算式			数量
(3)鉄筋	鉄筋質量表　参照			
SD345		D13	1584	1584 kg
		D16	0	
		D19	0	
		D22	1379	
		D25	0	
		D16～D25	1379	1379 kg
		D29	0	
		D32	0	
		D29～D32	0	0 kg
	機械式定着工法			0 箇所
(4)均しコンクリート	t= 100 mm			
σck=18N/mm2	敷面積			
	(3.000＋0.100×2)×13.980	＝	44.736	44.7 m2
	コンクリート			
	44.736×0.100	＝	5.557	5.6 m3
	型枠			
	(3.000＋0.100×2)×0.100×1	＝	0.320	
	13.98×0.100×2	＝	2.796	
		合計	3.116	3.1 m2
(5)基礎砕石	t= 200 mm			
	敷面積			
	(3.000＋0.100×2)×13.98	＝	44.736	44.7 m2

L型擁壁　2BL

種別・細別	計算式			数量
(6)足場 枠組足場	H≦30m			
	8.000×(4.550＋4.610)/2	＝	36.640	
	2.000×(4.610＋4.640)/2	＝	9.250	
	4.000×(4.640＋4.700)/2	＝	18.680	
	8.000×(4.050＋4.110)/2	＝	32.640	
	2.000×(4.110＋4.140)/2	＝	8.250	
	4.000×(4.140＋4.200)/2	＝	16.680	
		合計	122.140	122　掛m2
(7)目地材	t= 20 mm			
	3.000×4.700－2.500×4.200	＝	3.600	3.6　m2
(8)水抜きパイプ	Φ65(VP管)　L=500mm			
	57.44/3.000	＝	19.147	
		合計	19.147	20　箇所
	0.500×20	＝	10.000	
		合計	10.000	10.0　m
(9)吸出し防止材	300×300×30			
		N ＝	20.000	20　個

L型擁壁　3BL

種別・細別	計算式			数量
(1)コンクリート				
σck=24N/mm2	底版部			
	3.000×0.500×8.60	＝	12.900	
	たて壁部			
	0.500×(3.900＋4.010)/2×6.0	＝	11.865	
	0.500×(4.010＋4.020)/2×2.60	＝	5.220	
		合計	29.985	30.0 m3
	（コンクリート内訳）			
	底版			12.9 m3
	壁			17.1 m3
(2)型枠				
一般型枠	底版側面			
	8.600×0.500×2	＝	8.600	
	底版端面			
	3.000×0.500×1	＝	1.500	
	たて壁側面			
	(3.900＋4.010)/2×6.00×2	＝	47.460	
	(4.010＋4.020)/2×2.60×2	＝	20.878	
	たて壁端面			
	4.010×0.500	＝	2.005	
		合計	80.443	80.4 m2
	（型枠内訳）			
	底版			10.1 m2
	壁			70.3 m2

L型擁壁　3BL

種別・細別	計算式			数量
(3)鉄筋	鉄筋質量表　参照			
SD345		D13	926	926 kg
		D16	0	
		D19	0	
		D22	848	
		D25	0	
		D16～D25	848	848 kg
		D29	0	
		D32	0	
		D29～D32	0	0 kg
	機械式定着工法			0 箇所
(4)均しコンクリート	t= 100 mm			
σck=18N/mm2	敷面積			
	(3.000＋0.100×2)×8.600	＝	27.520	27.5 m2
	コンクリート			
	27.520×0.100	＝	2.752	2.8 m3
	型枠			
	(3.000＋0.100×2)×0.100×1	＝	0.320	
	8.60×0.100×2	＝	1.720	
		合計	2.040	2.0 m2
(5)基礎砕石	t= 200 mm			
	敷面積			
	(3.000＋0.100×2)×8.600	＝	27.520	27.5 m2

L型擁壁　3BL

種別・細別	計算式			数量
(5)足場 枠組足場	H≦30m			
	6.000×(4.400＋4.510)/2	＝	26.730	
	2.600×(4.510＋4.520)/2	＝	11.739	
	6.000×(3.900＋4.010)/2	＝	23.730	
	2.600×(4.010＋4.020)/2	＝	10.439	
		合計	72.638	73　掛m2
(6)水抜きパイプ	Φ65(VP管)　L=500mm			
	34.16/3.000	＝	11.387	
		合計	11.387	12　箇所
	0.500×12	＝	6.000	
		合計	6.000	6.0　m
(7)吸出し防止材	300×300×30			
		N ＝	12.000	12　個

L型擁壁数量根拠図（その1）S=1:100

（1ブロック NO.2+16.1-NO.3+10）

竪壁前面
（1-1断面）

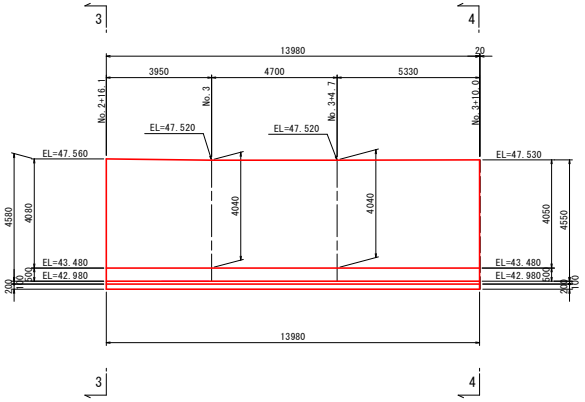

DL=35.00

竪壁背面
（2-2断面）

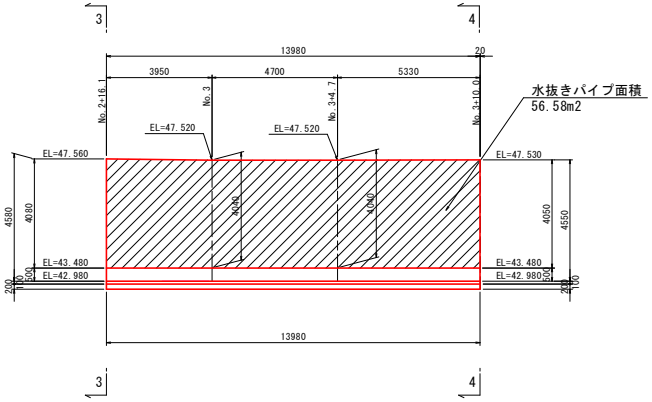

DL=35.00

断 面 図
（3-3断面）

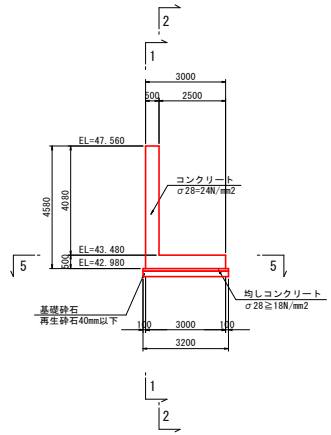

DL=35.00

断 面 図
（4-4断面）

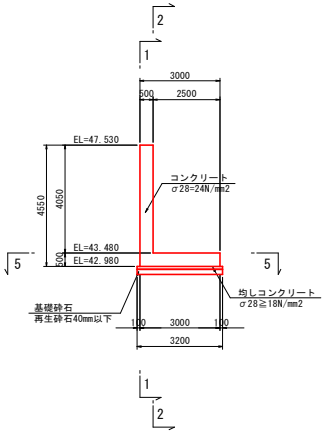

DL=35.00

底 版
（5-5断面）

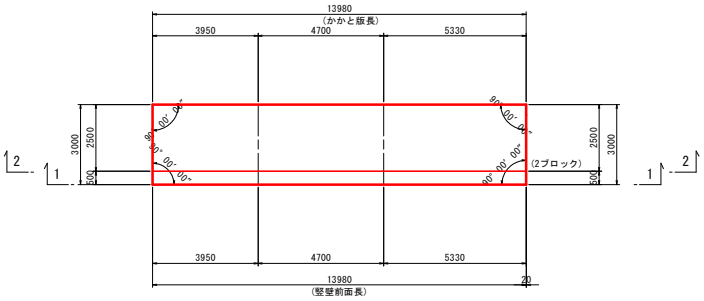

座 標 図

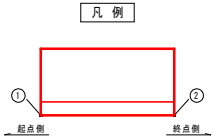

L型擁壁前面座標

	1ブロック	
	X座標	Y座標
①（起点側）	1009.093	1055.747
②（終点側）	1020.006	1070.747

マーク図

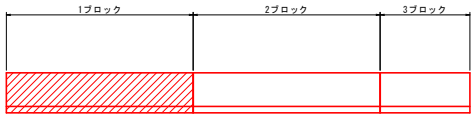

L型擁壁数量根拠図(その2)S=1:100

(2ブロック NO.3+1.0-NO.4+ 4.0)

竪壁前面
(1-1断面)

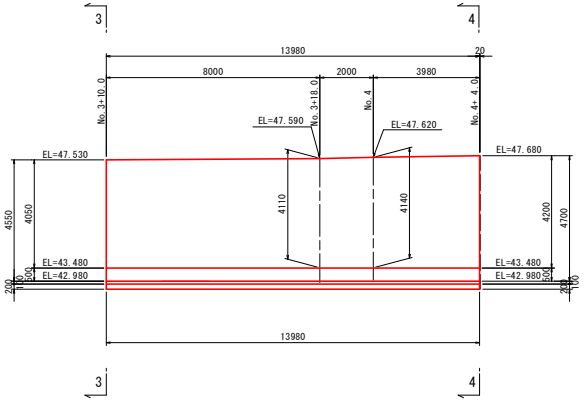

DL=35.00

竪壁背面
(2-2断面)

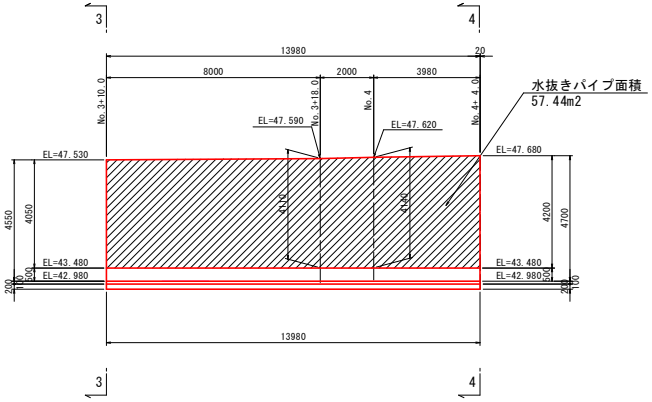

DL=35.00

断 面 図
(3-3断面)

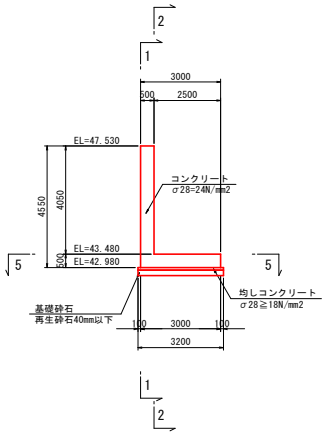

DL=35.00

断 面 図
(4-4断面)

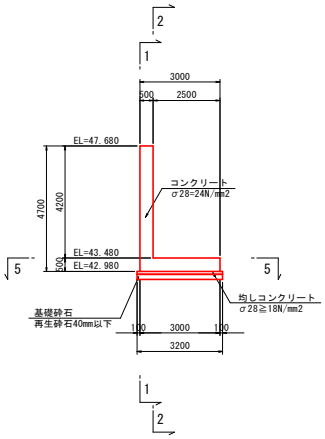

DL=35.00

底 版
(5-5断面)

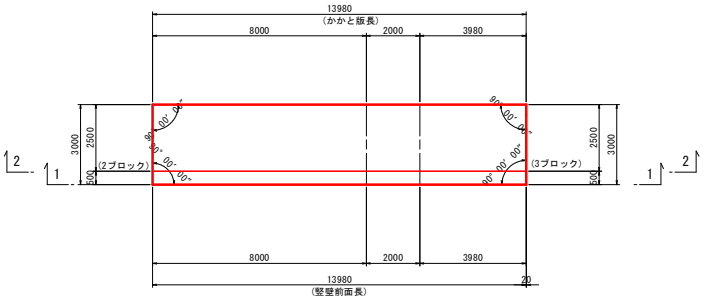

座 標 図

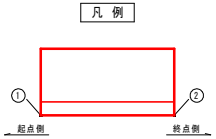

L型擁壁前面座標

	1ブロック	
	X座標	Y座標
①(起点側)	1020.006	1070.747
②(終点側)	1025.565	1078.389

マーク図

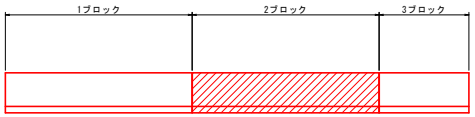

L型擁壁数量根拠図(その3)S=1:100

(3ブロック NO.4+ 4.0-NO.4+12.6)

竪壁前面
(1-1断面)

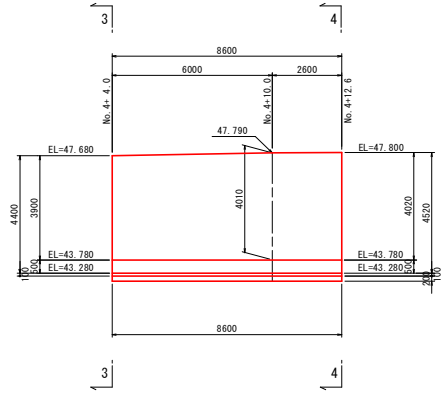

DL=35.00

竪壁背面
(2-2断面)

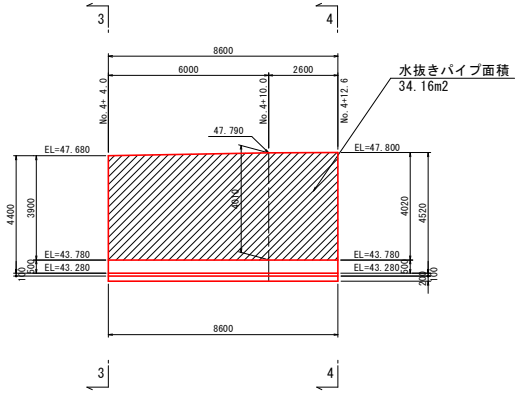

DL=35.00

断 面 図
(3-3断面)

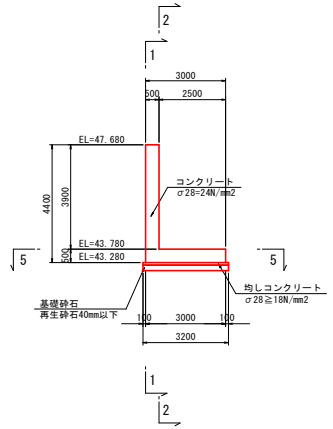

DL=35.00

断 面 図
(4-4断面)

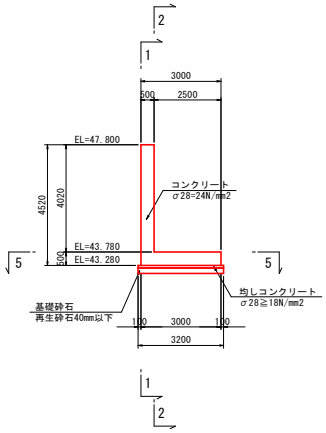

DL=35.00

底 版
(5-5断面)

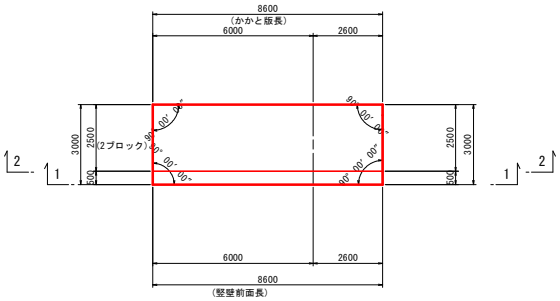

座 標 図

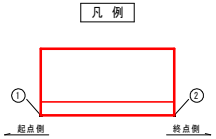

L型擁壁前面座標

	1ブロック	
	X座標	Y座標
①(起点側)	1025.565	1078.389
②(終点側)	1030.625	1085.343

マーク図

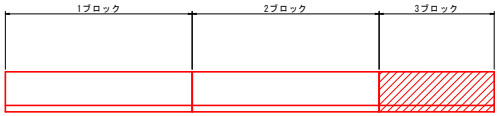

擁 壁 工 数 量 計 算 書

種別： 場所打擁壁工

練石積

練石積　S=1:20

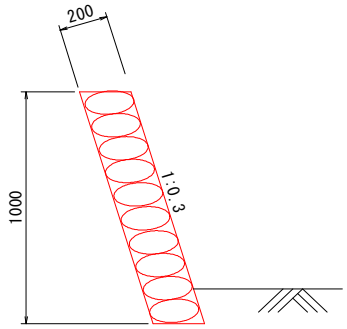

(1.0式当り)

名　　称	規　　格	算　　式	単位	数　量
練石積	施工延長		m	4.0
	t=20cm	1.044×1.0×4.0	m2	4.18

擁 壁 工 数 量 計 算 書

種別： 場所打擁壁工(構造物単位)

坂路擁壁

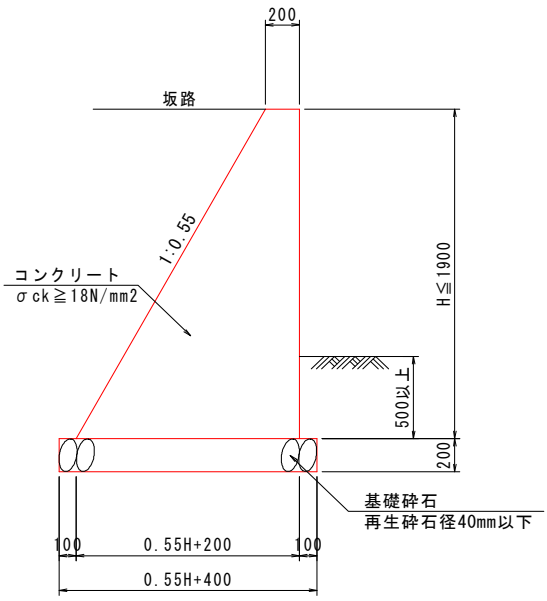

(1.0m当り)

名　　称	規　　格	算　　式	単位	数　量
コンクリート	σck≧18N/mm^2	1/2×(0.20+0.55H+0.20)×H	m^3	0.275H^2+0.2H
目地材	t=10mm	10m未満は計上しない	―	必要無
水抜きパイプ	VPφ65mm		―	必要有
吸出し防止材	点　在		―	必要有
基礎砕石	RC-40,t=20cm		―	必要有
[作業土工]				
基面整正	土砂	0.55H+0.20+0.20	m^2	0.55H+0.40

擁 壁 工 数 量 計 算 書

坂路擁壁　　延長調書

測　　点	R・L	延　長	備　　考
SNO.　2　+　4.7　～　SNO.　2　+　6.7	R	9.4　m	支道
	合　計	9.4　m	

擁 壁 工 数 量 計 算 書

坂路擁壁

測点	延長 (m)	H (m)	コンクリート			基面整正		
			断面 (m^2)	平均 (m^2)	数量 (m^3)	断面 (m)	平均 (m)	数量 (m^2)
(右側)								
SNO. 2 + 6.7		1.700	1.13			1.34		
SNO. 2 + 7.5	1.22	1.900	1.37	1.250	1.53	1.45	1.395	1.70
SNO. 2 + 7.5	1.50	1.900	1.37	1.370	2.06	1.45	1.450	2.18
SNO. 2 + 4.7	6.64	0.500	0.17	0.770	5.11	0.68	1.065	7.07
合　計	9.4				8.7			11.0

擁 壁 工 数 量 計 算 書

坂路擁壁　　(1式当り数量)

名　　称	規　　格	算　　式	単位	数　量
坂路擁壁	平均高H=1.4m		m	9.4
コンクリート	σck≧18N/mm^2	別紙計算書より	m^3	8.7
目地材	t=10mm		ー	必要無
水抜きパイプ	VPφ65mm		ー	必要有
吸出し防止材	点　在		ー	必要有
基礎砕石	RC-40,t=20cm		ー	必要有
[作業土工]				
基面整正	土砂	別紙計算書より	m^2	11.0

擁 壁 工 数 量 計 算 書

種別： 場所打擁壁工

1号嵩上げ擁壁

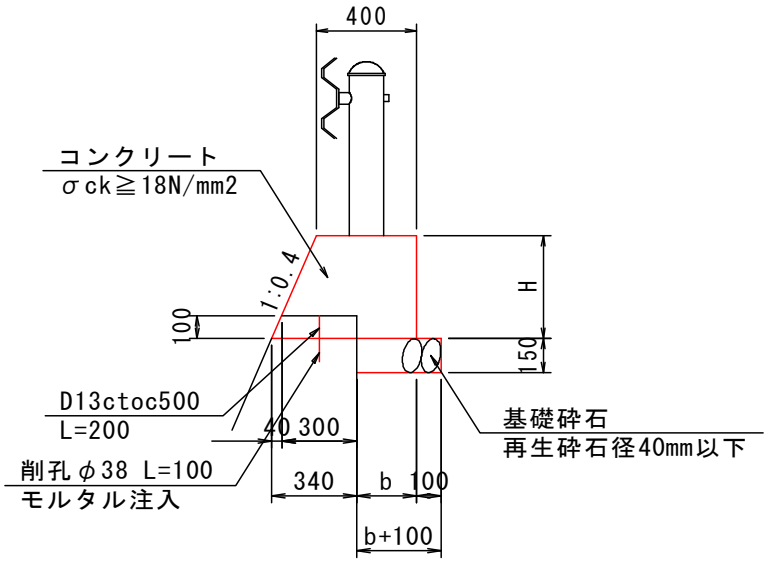

(1.0m当り)

名　　称	規　　格	算　　式	単位	数　量
コンクリート	σck≧18N/mm2	1/2×(0.40+0.4H+0.40)×H	m^3	$0.2H^2+0.4H$
型　枠	一般･小型	(1+1.077)×H	m^2	2.077H
目地材	t=10mm	コンクリートV/10	m^2	-
差し筋	SD345 D13 L=200	0.2×1.0/0.5×0.995	kg	0.398
削　孔	φ38、L=100	1.0/0.5	孔	2.0
コンクリート取壊し	無筋	撤去工で算出	m^3	-
円筒型枠	φ200,L=400	1.0式数量で計上	m	-
基礎砕石	RC-40,t=15cm	0.4H+0.40-0.34+0.10	m^2	0.4H+0.16
[作業土工]				
基面整正	土　砂	基礎砕石と同じ	m^2	0.4H+0.16

擁 壁 工 数 量 計 算 書

1号嵩上げ擁壁　　延長調書

測　　点	R・L	延　長	備　　考
SNO.　1　+　18.3　～　SNO.　2　+　12.2	L	13.8　m	
	合　計	13.8　m	

擁 壁 工 数 量 計 算 書

1号嵩上げ擁壁

測点	延長 (m)	H (m)	コンクリート			型枠		
			断面 (m^2)	平均 (m^2)	数量 (m^3)	断面 (m)	平均 (m)	数量 (m^2)
(支道左側)								
SNO. 1 + 18.3		0.100	0.04			0.21		
SNO. 2	1.70	0.250	0.11	0.075	0.13	0.52	0.365	0.62
SNO. 2 + 5.0	5.00	0.430	0.21	0.160	0.80	0.89	0.705	3.53
SNO. 2 + 10.3	5.30	0.420	0.20	0.205	1.09	0.87	0.880	4.66
SNO. 2 + 12.2	1.83	0.460	0.23	0.215	0.39	0.96	0.915	1.67
合 計	13.8				2.4			10.5

測点	延長 (m)	H (m)	基礎砕石			基面整正		
			断面 (m)	平均 (m)	数量 (m^2)	断面 (m)	平均 (m)	数量 (m^2)
(支道左側)								
SNO. 1 + 18.3		0.100	0.20			0.20		
SNO. 2	1.70	0.250	0.26	0.230	0.39	0.26	0.230	0.39
SNO. 2 + 5.0	5.00	0.430	0.33	0.295	1.48	0.33	0.295	1.48
SNO. 2 + 10.3	5.30	0.420	0.33	0.330	1.75	0.33	0.330	1.75
SNO. 2 + 12.2	1.83	0.460	0.34	0.335	0.61	0.34	0.335	0.61
合 計	13.8				4.2			4.2

擁 壁 工 数 量 計 算 書

1号嵩上げ擁壁　　(1式当り数量)

名　　称	規　　格	算　　式	単位	数　量
1号嵩上げ擁壁	平均高H=0.4m		m	13.8
コンクリート	σck≧18N/mm2	別紙計算書より	m^3	2.4
型　枠	一般･小型	別紙計算書より	m^2	10.5
目地材	t=10mm	2.4/10	m^2	0.2
差し筋	SD345 D13 L=200	0.398×13.8	kg	5.5
削　孔	φ38、L=100	2×13.8	孔	28.0
コンクリート取壊し	無筋	撤去工で算出	m^3	－
円筒型枠	φ200,L=400	13.8/2+1	本	8.0
		8 本 × 0.4m/本	m	3.2
基礎砕石	RC-40,t=15cm	別紙計算書より	m^2	4.2
[作業土工]				
基面整正	土　砂	別紙計算書より	m^2	4.2

擁 壁 工 数 量 計 算 書

種別： 場所打擁壁工

2号嵩上げ擁壁

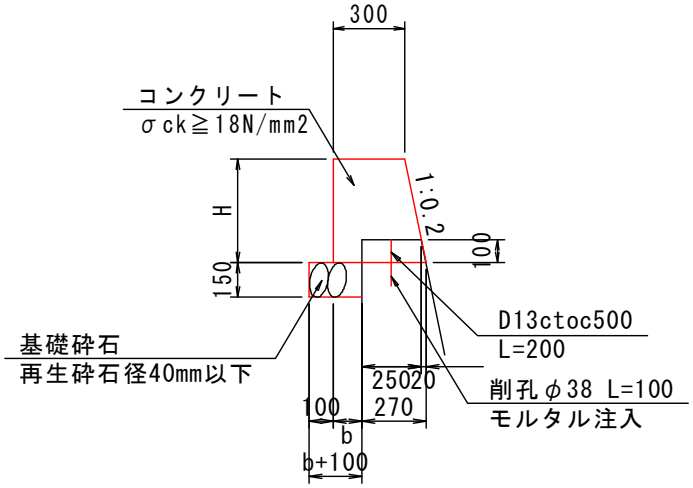

(1.0m当り)

名　　称	規　　格	算　　式	単位	数　量
コンクリート	σck≧18N/mm2	1/2×(0.30+0.2H+0.30)×H	m^3	$0.1H^2+0.3H$
型　枠	一般･小型	(1+1.020)×H	m^2	2.020H
目地材	t=10mm	コンクリートV/10	m^2	-
差し筋	SD345 D13 L=200	0.2×1.0/0.5×0.995	kg	0.398
削　孔	φ38、L=100	1.0/0.5	孔	2.0
コンクリート取壊し	無筋	撤去工で算出	m^3	-
基礎砕石	RC-40,t=15cm	0.2H+0.30-0.27+0.10	m^2	0.2H+0.13
[作業土工]				
基面整正	土　砂	基礎砕石と同じ	m^2	0.2H+0.13

擁 壁 工 数 量 計 算 書

2号嵩上げ擁壁　　延長調書

測　　点	R・L	延　長	備　　考
SNO.　1　+　18.3　～　SNO.　2　+　6.7	R	8.4　m	
	合　計	8.4　m	

擁 壁 工 数 量 計 算 書

2号嵩上げ擁壁

測点	延長 (m)	H (m)	コンクリート			型枠		
			断面 (m^2)	平均 (m^2)	数量 (m^3)	断面 (m)	平均 (m)	数量 (m^2)
(支道左側)								
SNO. 1 + 18.3		0.100	0.03			0.20		
SNO. 2	1.70	0.270	0.09	0.060	0.10	0.55	0.375	0.64
SNO. 2 + 5.0	5.00	0.520	0.18	0.135	0.68	1.05	0.800	4.00
SNO. 2 + 6.7	1.70	0.410	0.14	0.160	0.27	0.83	0.940	1.60
合 計	8.4				1.1			6.2

測点	延長 (m)	H (m)	基礎砕石			基面整正		
			断面 (m)	平均 (m)	数量 (m^2)	断面 (m)	平均 (m)	数量 (m^2)
(支道左側)								
SNO. 1 + 18.3		0.100	0.15			0.15		
SNO. 2	1.70	0.270	0.18	0.165	0.28	0.18	0.165	0.28
SNO. 2 + 5.0	5.00	0.520	0.23	0.205	1.03	0.23	0.205	1.03
SNO. 2 6.7	1.70	0.410	0.21	0.220	0.37	0.21	0.220	0.37
合 計	8.4				1.7			1.7

擁 壁 工 数 量 計 算 書

2号嵩上げ擁壁　　(1式当り数量)

名　　称	規　　格	算　　式	単位	数　量
2号嵩上げ擁壁	平均高H=0.4m		m	8.4
コンクリート	σck≧18N/mm2	別紙計算書より	m^3	1.1
型　枠	一般･小型	別紙計算書より	m^2	6.2
目地材	t=10mm	10m未満は計上しない	m^2	－
差し筋	SD345 D13 L=200	0.398×8.4	kg	3.3
削　孔	φ38、L=100	2×8.4	孔	17.0
コンクリート取壊し	無筋	撤去工で算出	m^3	－
基礎砕石	RC-40,t=15cm	別紙計算書より	m^2	1.7
[作業土工]				
基面整正	土　砂	別紙計算書より	m^2	1.7

排 水 構 造 物 工 数 量 集 計 表

種別・細別	規　格	単位	数量	計上数量	備　考
〈作業土工〉					
基面整正	土　砂	m^2	8.6	9	
〈プレキャスト側溝〉					
U形側溝	B=240	m	36.6	37	
		個	61.0	61	
基礎砕石	RC-40,t=10cm	m^2	16.10	16	
〈管渠工〉					
[鉄筋コンクリート台付管]					
1号管渠		m	6.0	6	
(1.0m当り数量)					
鉄筋コンクリート台付管	φ600	本	0.50	0.50	
		m	1.00	1.00	
敷モルタル		m^3	0.02	0.02	
基礎コンクリート	σck≧18N/mm2,t=10cm	m^2	0.81	0.81	
		m^3	0.08	0.08	
基礎コン型枠	一般・均し	m^2	0.20	0.20	
基礎砕石	RC-40,t=15cm	m^2	0.81	0.81	
〈集水桝工〉					
[現場打ち集水桝]					
1号集水桝		基	1.0	1	
(1.0基当り数量)					
コンクリート	σck≧18N/mm2	m^3	0.65	0.65	
型　枠	一般・小型	m^2	7.7	7.7	
基礎砕石	RC-40,t=15cm	m^2	1.4	1.4	
2号集水桝		基	1.0	1	
(1.0基当り数量)					
コンクリート	σck≧18N/mm2	m^3	1.37	1.37	
型　枠	一般・小型	m^2	12.7	12.7	
足掛金具	W300×H173,φ19	本	4.0	4.0	
基礎砕石	RC-40,t=20cm	m^2	1.7	1.7	

排 水 構 造 物 工 数 量 集 計 表

種別・細別	規　格	単位	数量	計上数量	備　考
3号集水桝		基	1.0	1	
(1.0基当り数量)					
コンクリート	σck≧18N/mm2	m^3	0.18	0.18	
型　枠	一般・小型	m^2	2.3	2.3	
基礎砕石	RC-40,t=15cm	m^2	0.6	0.6	
[桝蓋]					
鋼製桝蓋	T-20,800×800用 4点ボルト固定,標準目	枚	1.0	1	100.3kg/枚
鋼製桝蓋	T-2,400×400用 落込式(鎖付)	枚	1.0	1	19.3kg/枚

作　業　土　工　数　量　集　計　表

種　別	細　別	規　格	算　　式	単位	数量	集計数量
［排水構造物工］						
作業土工						
	基面整正	土砂		m^2	8.6	9
			1号管渠		4.9	
			1号集水桝		1.4	
			2号集水桝		1.7	
			3号集水桝		0.6	

排 水 構 造 物 工 数 量 計 算 書

種別： プレキャスト水路工

1号U形側溝

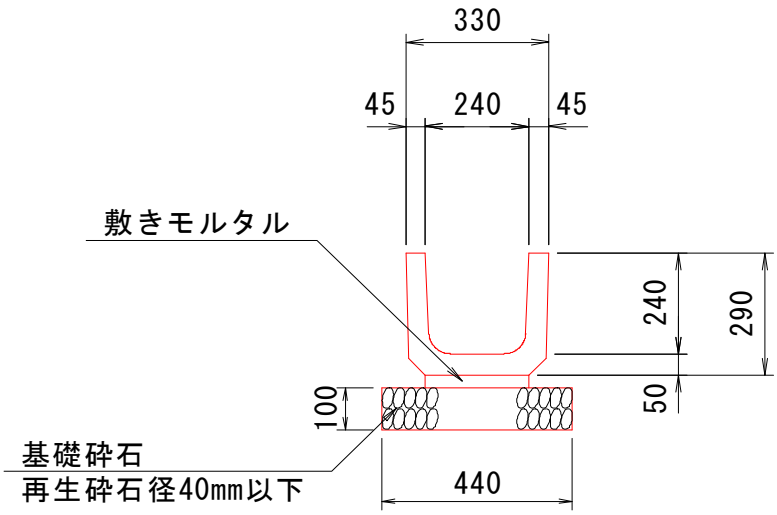

(1.0m当り)

名　　称	規　　格	算　　式	単位	数　量
上ぶた式U形側溝	240	1.0/0.6	個	1.67
基礎砕石	RC-40, t=10cm		m^2	0.44
[作業土工]				
基面整正	土　砂		m^2	0.44

排 水 構 造 物 工 数 量 計 算 書

1号U形側溝　　延長調書

測　　点	R・L	延　長	備　　考
NO.　2　+　16.8　～　NO.　4　+　12.6	R	36.6　m	
	合　計	36.6　m	

排 水 構 造 物 工 数 量 計 算 書

1号U形側溝　　(1式当り数量)

名　　称	規格	算　　式	単位	数　量
1号U形側溝			m	36.6
上ぶた式U形側溝	240	1.67×36.6	個	61
基礎砕石	RC-40,t=10cm	0.44×36.6	m^2	16.1
[作業土工]				
基面整正	土　砂	0.44×36.6	m^2	16.1

排 水 構 造 物 工 数 量 計 算 書

種別： 管渠工

1号管渠（φ600）

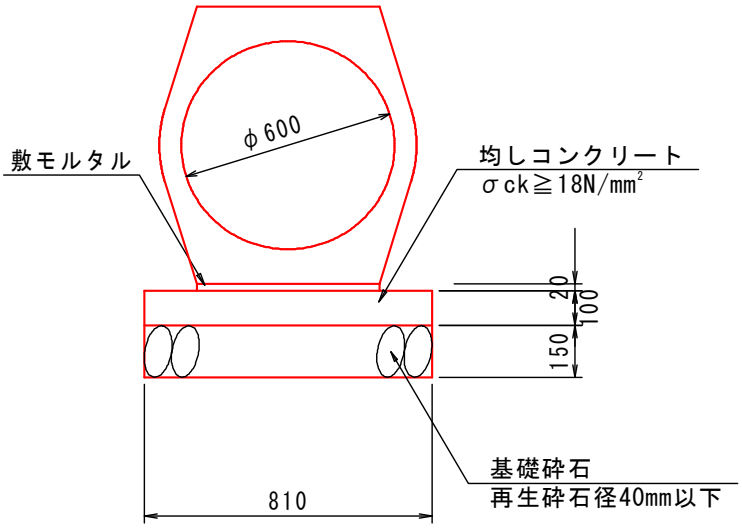

（1.0m当り）

名　　称	規　　格	算　　式	単位	数　量
鉄筋ｺﾝｸﾘｰﾄ台付管	φ600		m	1.00
		1.00 / 2.00	本	0.50
敷モルタル		0.81×0.02×1.00	m^3	0.02
基礎コンクリート	σck≧18N/mm²		m^2	0.81
	t=10cm	0.81×1.00	m^3	0.08
基礎コン型枠	一般･均し	0.10×2	m^2	0.20
基礎砕石	RC-40, t=15cm	0.81×1.00	m^2	0.81
[作業土工]				
基面整正	土　砂	0.81×1.00	m^2	0.81

排 水 構 造 物 工 数 量 計 算 書

1号管渠(φ600)　　延長調書

測　　点	R・L	延　長	備　　考
NO.　2　+　　7.9	－	6.0　m	
	合　計	6.0　m	

排 水 構 造 物 工 数 量 計 算 書

1号管渠(φ600)　　『参考』　(1式当り数量)

名　　称	規格	算　　式	単位	数　量
1号管渠(φ600)			m	6.0
鉄筋ｺﾝｸﾘｰﾄ台付管	φ600	1.00 × 6.0	m	6.0
		0.50 × 6.0	本	3.0
敷モルタル		0.02 × 6.0	m3	0.1
基礎コンクリート	σck≧18N/mm^2	0.81 × 6.0	m^2	4.9
	t=10cm	0.08 × 6.0	m^3	0.5
基礎コン型枠	一般･均し	0.20 × 6.0	m^2	1.2
基礎砕石	RC-40,t=15cm	0.81 × 6.0	m^2	4.9
[作業土工]				
基面整正	土　砂	0.81 × 6.0	m^2	4.9

排 水 構 造 物 工 数 量 計 算 書

種別： 集水桝・マンホール工

1号集水桝

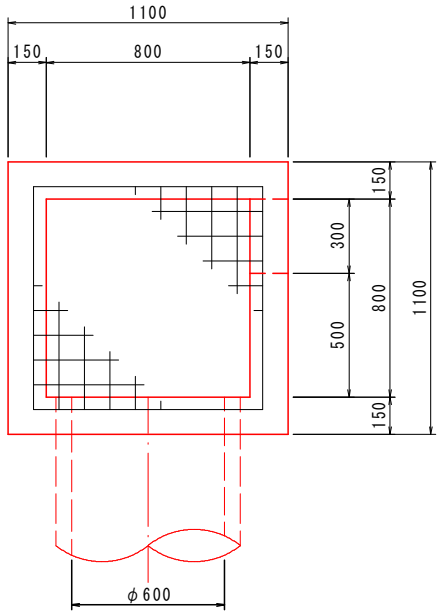

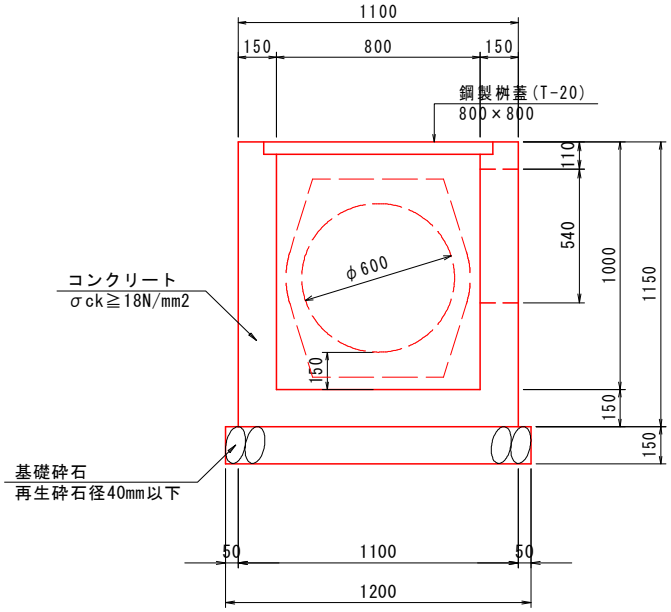

(1.0基当り)

名　　称	規　　格	算　　式	単位	数　量
コンクリート	σck≧18N/mm^2	1.10×1.10×1.15-0.80×0.80×1.00		0.752
(控除部)		0.30×0.54×0.15		-0.024
		0.5059×0.15		-0.076
			m^3	0.65
型　枠	一般・小型	1.10×1.15×4+0.80×1.15×4		
		-0.30×0.54×2+(0.30+0.54)×2×0.15		
		-0.5059×2	m^2	7.66
鋼製桝蓋	T-20,800×800用 4点ボルト固定,標準	参考重量：100.3kg/枚	枚	1.0
基礎砕石	RC-40,t=15cm	1.20×1.20	m^2	1.44
[作業土工]				
基面整正	土　砂	1.20×1.20	m^2	1.44

排 水 構 造 物 工 数 量 計 算 書

1号集水桝　　延長調書

測　　点	R・L	箇所	備　　考
NO.　2　+　8.0	L	1　箇所	
	合　計	1　箇所	

排 水 構 造 物 工 数 量 計 算 書

1号集水桝　　『参考』　(1式当り数量)

名　　称	規格	算　　式	単位	数　量
1号集水桝			基	1
コンクリート	σck≧18N/mm^2	0.65 × 1	m^3	0.65
型　枠	一般・小型	7.66 × 1	m^2	7.7
鋼製桝蓋	T-20,800×800用 4点ボルト固定,標準	1.0 × 1　　参考重量：100.3kg/枚	枚	1
基礎砕石	RC-40,t=15cm	1.44 × 1	m^2	1.4
[作業土工]				
基面整正	土　砂	1.44 × 1	m^2	1.4

排 水 構 造 物 工 数 量 計 算 書

種別： 集水桝・マンホール工

2号集水桝

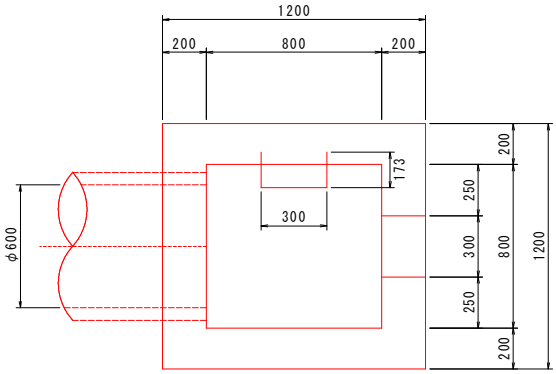

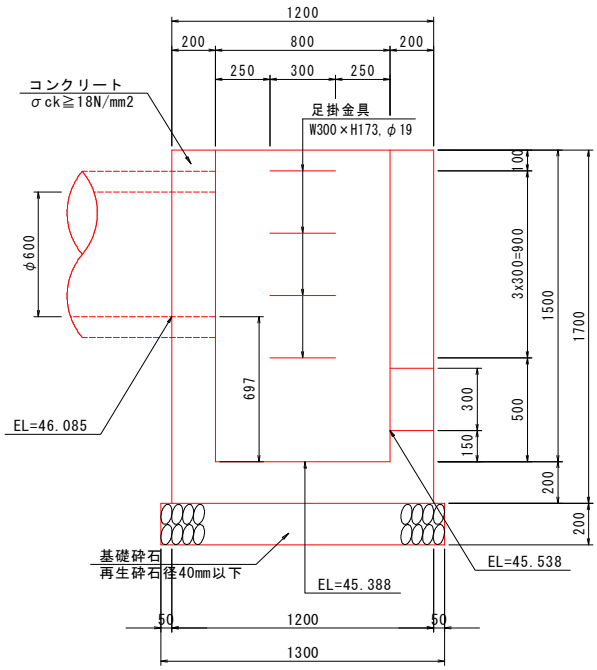

(1.0基当り)

名　　称	規　　格	算　　式	単位	数　量
コンクリート	σck≧18N/mm^2	1.20×1.20×1.70−0.80×0.80×1.50		1.488
(控除部)		0.30×0.30×0.20		−0.018
		0.5059×0.20		−0.101
			m^3	1.37
型　枠	一般・小型	1.20×1.70×4+0.80×1.70×4		
		−0.30×0.30×2+(0.30+0.30)×2×0.20		
		−0.5059×2	m^2	12.65
足掛金具	W300×H173, φ19		本	4.00
基礎砕石	RC-40, t=20cm	1.30×1.30	m^2	1.69
[作業土工]				
基面整正	土　砂	1.30×1.30	m^2	1.69

排 水 構 造 物 工 数 量 計 算 書

2号集水桝　　延長調書

測　　点	R・L	箇所	備　　考
NO.　2　+　8.0	R	1　箇所	
	合　計	1　箇所	

排 水 構 造 物 工 数 量 計 算 書

2号集水桝　　『参考』　(1式当り数量)

名　　称	規格	算　　式	単位	数　量
2号集水桝			基	1
コンクリート	σck≧18N/mm^2	1.37 × 1	m^3	1.37
型　枠	一般・小型	12.65 × 1	m^2	12.7
足掛金具	W300×H173, φ19	4.00 × 1	本	4.0
基礎砕石	RC-40, t=20cm	1.69 × 1	m^2	1.7
[作業土工]				
基面整正	土　砂	1.69 × 1	m^2	1.7

排 水 構 造 物 工 数 量 計 算 書

種別： 集水桝・マンホール工

3号集水桝

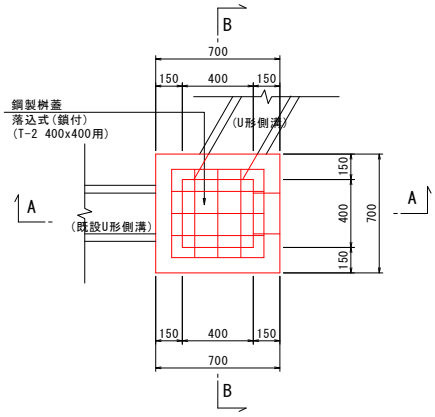

(A-A断面)

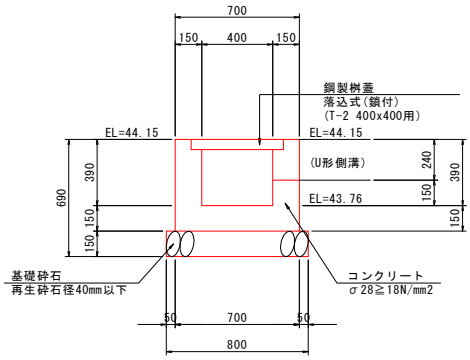

(B-B断面)

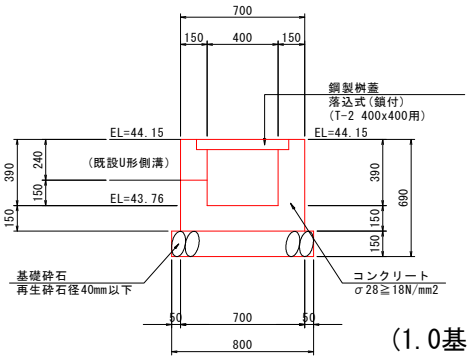

(1.0基当り)

名　　称	規　　格	算　　式	単位	数　量
コンクリート	σck≧18N/mm^2	0.70×0.70×0.54−0.40×0.40×0.39		0.202
(控除部)		−0.24×0.24×0.15×2		−0.017
			m^3	0.18
型　枠	一般・小型	0.70×0.54×4+0.40×0.54×4		2.376
		−0.24×0.24×2×2+0.24×0.15×2×2		−0.086
			m^2	2.29
鋼製桝蓋	T-2,400×400用 落込式(鎖付)	参考重量：19.3kg/枚	枚	1.0
基礎砕石	RC-40,t=15cm	0.80×0.80	m^2	0.64
[作業土工]				
基面整正	土　砂	0.80×0.80	m^2	0.64

排 水 構 造 物 工 数 量 計 算 書

3号集水桝　　延長調書

測　　点	R・L	箇所	備　　考
NO.　2　+　16.8	R	1　箇所	
	合　計	1　箇所	

排 水 構 造 物 工 数 量 計 算 書

3号集水桝　　『参考』　(1式当り数量)

名　　称	規格	算　　式	単位	数　量
3号集水桝			基	1
コンクリート	σck≧18N/mm^2	0.18 × 1	m^3	0.18
型　枠	一般・小型	2.29 × 1	m^2	2.3
鋼製桝蓋	T-2,400×400用 落込式(鎖付)	1.0 × 1　　参考重量：19.3kg/枚	枚	1
基礎砕石	RC-40,t=15cm	0.64 × 1	m^2	0.6
[作業土工]				
基面整正	土　砂	0.64 × 1	m^2	0.6

桝 蓋 集 計 表

名　　称	規　　格	算　　式	単位	数　量
［集水桝工］				
鋼製桝蓋	T-20,800×800用 4点ボルト固定,標準	(1号集水桝)	枚	1
	参考重量：100.3kg/枚			
	T-2,400×400用 落込式(鎖付)	(3号集水桝)	枚	1
	参考重量：19.3kg/枚			

舗 装 工 数 量 集 計 表

種別・細別	規　格	単位	数量	計上数量
〈アスファルト舗装工〉				
1号車道舗装				
下層路盤	再生ｸﾗｯｼｬｰﾗﾝ RC-30　t=10cm	m^2	336.2	336
	（別紙計算書より）			
1号支道舗装	（別紙舗装数量図より）			
表　層	再生密粒度アスコン t=5cm　　W＞3.0m	m^2	64.7	65
路　盤	再生粒調砕石 RM-30　t=10cm	m^2	64.7	65
〈コンクリート舗装工〉				
1号坂路舗装	（別紙舗装数量図より）			
表　層	コンクリート σck≧18N/mm2 t=10cm	m^2	34.3	34
路　盤	再生ｸﾗｯｼｬｰﾗﾝ RC-40　t=15cm	m^2	34.3	34

1号車道舗装数量計算書

測　　点	点間距離	下層路盤					
		断　面	平　均	数　量	断　面	平　均	数　量
NO.　1 ＋ 13.30		5.90					
NO.　2	6.70	6.69	6.295	42.18			
NO.　2 ＋ 10.00	10.00	5.46	6.075	60.75			
NO.　3	10.00	4.99	5.225	52.25			
NO.　3 ＋ 10.00	10.00	4.79	4.890	48.90			
NO.　3 ＋ 18.00	8.00	4.91	4.850	38.80			
NO.　4	2.00	4.95	4.930	9.86			
NO.　4 ＋ 4.00	4.00	4.79	4.870	19.48			
NO.　4 ＋ 10.00	6.00	5.10	4.945	29.67			
NO.　4 ＋ 14.10	4.10	5.11	5.105	20.93			
NO.　4 ＋ 16.60	2.50	5.60	5.355	13.39			
合計	63.30 m			336.2　m2			

舗装工数量図 S=1:250

4級基準点座標一覧表

点　名	X座標	Y座標	Z座標
S-1	1000.000	1000.000	47.715
S-2	1000.000	1033.261	47.724
S-3	1034.090	1088.732	47.834
S-4	1075.101	1121.755	49.706
S-5	1152.686	1159.352	54.436
S-6	1092.466	1175.085	

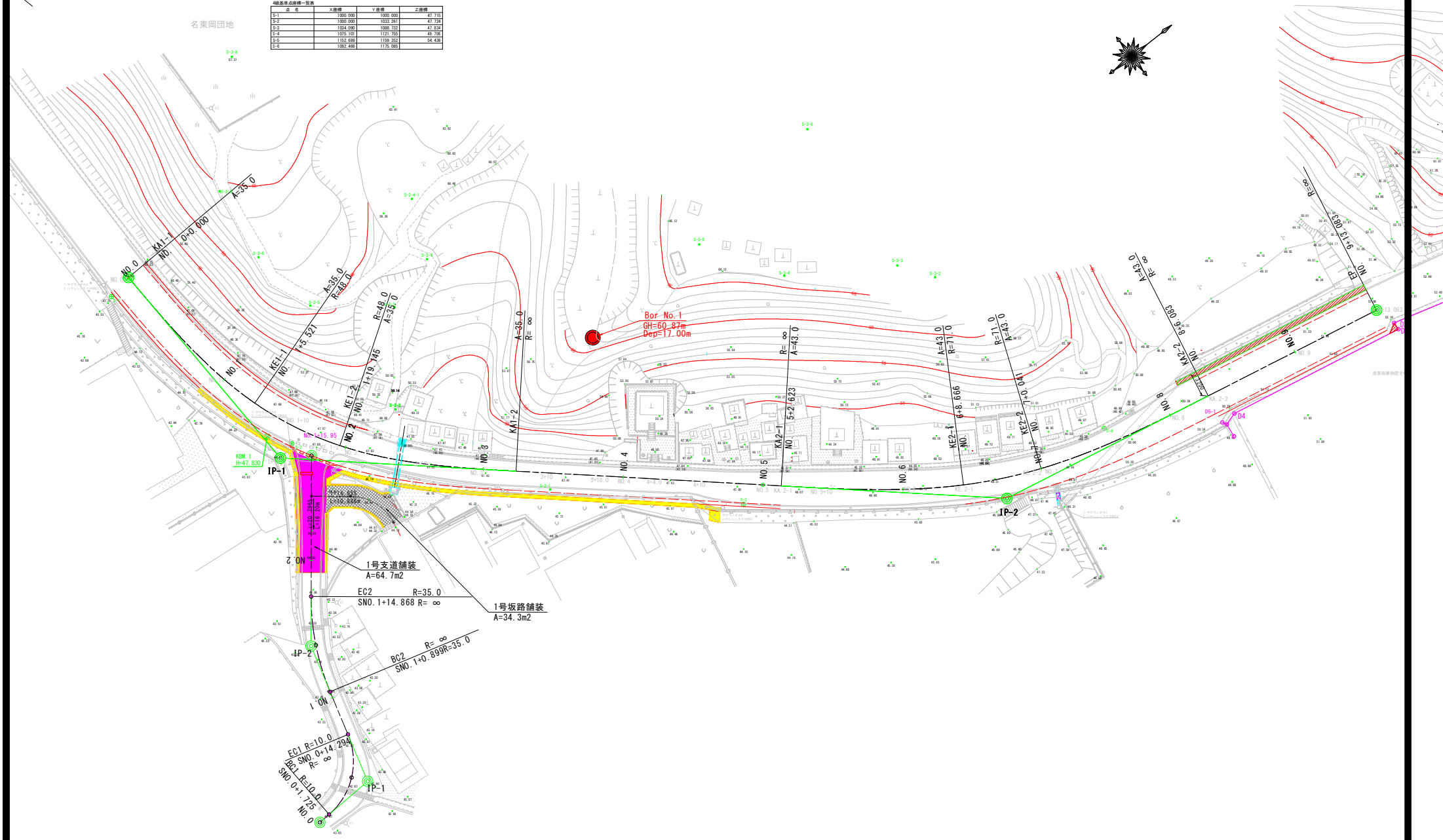

防 護 柵 工 数 量 集 計 表

種別・細別	規　格	単位	数量	計上数量	備　考
〈作業土工〉					
床掘りB	土砂,平均施工幅1m以上2m未満	m^3	2.2	2	
埋　戻	最大埋戻幅1m未満	m^3	1.1	1	
防護柵工埋戻材搬出入	土　砂	m^3	1.2	1	
基面整正	土　砂	m^2	2.4	2	
[路側防護柵工]					
1号ガードレール		m	74.4	74	構造物用
(10.0m当り数量)					
ガードレール	Gr-C-2B	m	10.0	10	
(支柱数量)					
支柱		本	41.0	41	
補強筋	SD345 D13	kg	339.5	340	0.34t,8.28kg/本
[防護柵基礎工]					
ガードレール基礎		m	3.6	4	
コンクリート	σck=24N/mm2	m^3	2.4	2	
型　枠	一般･鉄筋	m^2	4.3	4	
目地材	t=10mm	m^2	0.2	0.2	
均しコンクリート	σck≧18N/mm2	m^2	4.1	4	
	t=10cm	m^3	0.4	0.4	
同上型枠	均しコン型枠	m^2	0.7	0.7	
鉄　筋	SD345 D13	kg	122.6	123	0.12t
差し筋	SD345 D13 L=200	kg	1.4	1	0.001t
削　孔	φ38、L=100	孔	7.2	8	
円筒型枠	φ200,L=400	本	3.0	3	
		m	1.2	1	
基礎砕石	RC-40,t=15cm	m^2	2.4	2	

作　業　土　工　数　量　集　計　表

種　別	細　別	規　格	算　　式	単位	数量	計上数量
[防護柵工]						
作業土工						
	床堀りB	土砂，平均施工幅1m以上2m未満	別紙計算書より			
			2.2	m^3	2.2	2
	埋戻し	最大埋戻幅1m未満	別紙計算書より			
			1.1	m^3	1.1	1
	防護柵工埋戻材搬出入					
		土砂	1.1/0.9	m^3	1.2	1
	基面整正	土砂		m^2	2.4	2

作業土工数量計算書(防護柵工)

測　　点		床掘りB-土砂			埋戻し(最大埋戻し幅 W1<1m)		
		断　面	平　均	数　量	断　面	平　均	数　量
(右側)							
NO.　1 + 13.30		0.6			0.3		
NO.　1 + 14.90	3.60	0.6	0.60	2.2	0.3	0.30	1.1
右側合計	3.60 m			2.2 m3			1.1 m3

防 護 柵 工 数 量 計 算 書

種別： 路側防護柵工

1号ガードレール

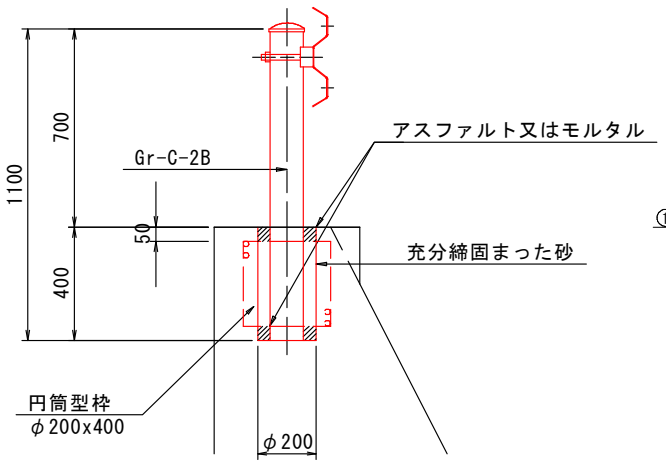

平 面 図

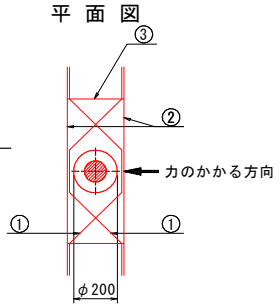

断 面 図

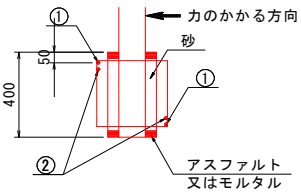

補強筋詳細図

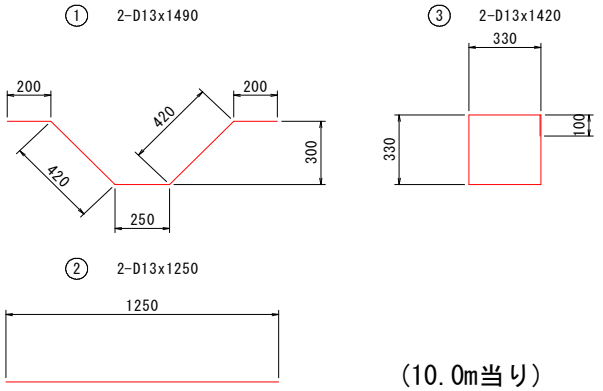

鉄筋質量表(SD345)　　1箇所当り

記号	径	長さ	本数	重量(kg)
①	D13	1490	2	2.966
②	D13	1250	2	2.488
③	D13	1420	2	2.826
			合計	8.280

(10.0m当り)

名　　称	規　　格	算　　式	単位	数　量
ガードレール	Gr-C-2B		m	10.00

防 護 柵 工 数 量 計 算 書

1号ガードレール　　延長調書

測　　点	R・L	延　長	備　　考
NO.　1　+　13.3　～　NO.　1　+　14.9	R	3.6　m	
NO.　1　+　19.6　～　NO.　4　+　14.1	R	57.0　m	
SNO.　1　+　18.3　～　SNO.　2　+　12.2	L	13.8　m	
	合　計	74.4　m	

名　　称	規　格	算　　式	単位	数　量
補強鉄筋	SD345 D13	支柱本数 N=3+30+8	本	41.0
		41×8.28	kg	339.5

防 護 柵 工 数 量 計 算 書

種別： 防護柵基礎工

ガードレール基礎

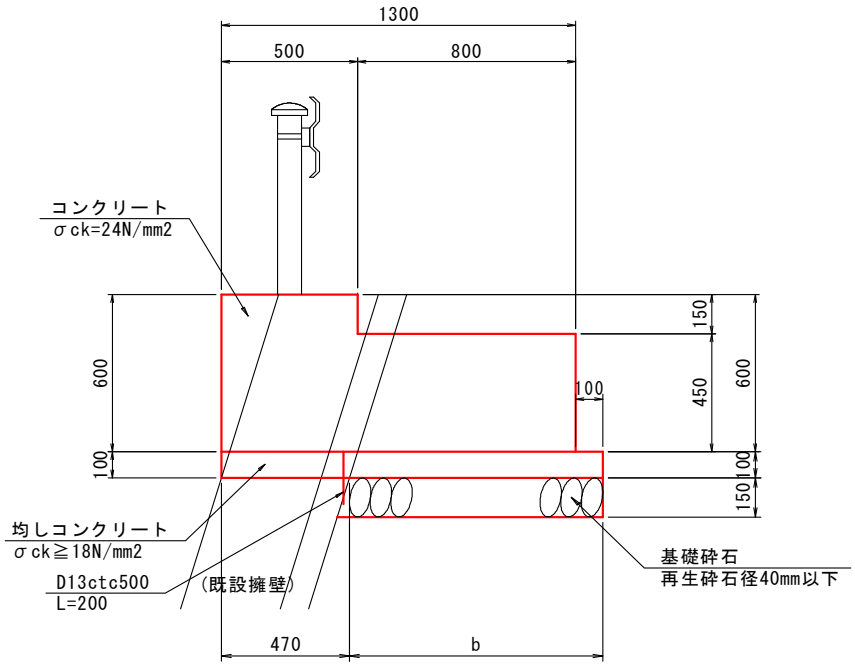

(1.0m当り)

名　　称	規　　格	算　　式	単位	数　量
コンクリート	σck=24N/mm2	0.50×0.15+1.30×0.45	m^3	0.66
型　枠	一般･鉄筋	0.60+0.15+0.45	m^2	1.20
目地材	t=10mm	コンクリートV/10	m^2	-
均しコンクリート	σck≧18N/mm2	b+0.47	m^2	b+0.47
	t=10cm			
同上型枠	均しコン型枠	0.10×2	m^2	0.20
鉄　筋	SD345 D13	構造図鉄筋重量表より	kg	34.058
差し筋	SD345 D13 L=200	0.2×1.0/0.5×0.995	kg	0.398
削　孔	φ38、L=100	1.0/0.5	孔	2.0
円筒型枠	φ200,L=400	1.0式数量で計上	m	-
基礎砕石	RC-40,t=15cm		m^2	b
[作業土工]				
基面整正	土　砂	基礎砕石と同じ	m^2	b

防 護 柵 工 数 量 計 算 書

ガードレール基礎　　延長調書

測　　点	R・L	延　長	備　　考
NO.　1　+　13.3　～　NO.　1　+　14.9	R	3.6　m	
	合　計	3.6　m	

防 護 柵 工 数 量 計 算 書

ガードレール基礎

測点	延長 (m)	b (m)	均しコンクリート 断面 (m)	平均 (m)	数量 (m^2)			
(右側)								
NO. 1 + 13.3		0.670	1.14					
NO. 1 + 14.9	3.60	0.670	1.14	1.140	4.10			
合 計	3.6				4.1			

測点	延長 (m)	b (m)	基礎砕石 断面 (m^2)	平均 (m^2)	数量 (m^3)	基面整正 断面 (m)	平均 (m)	数量 (m^2)
(右側)								
NO. 1 + 10.0		0.670	0.67			0.67		
NO. 1 + 14.9	3.60	0.670	0.67	0.670	2.41	0.67	0.670	2.41
合 計	3.6				2.4			2.4

防 護 柵 工 数 量 計 算 書

ガードレール基礎　　(1式当り数量)

名　　称	規　　格	算　　式	単位	数　量
ガードレール基礎			m	3.6
コンクリート	σck=24N/mm2	0.66×3.6	m^3	2.4
型　枠	一般･鉄筋	1.2×3.6	m^2	4.3
目地材	t=10mm	2.4/10	m^2	0.2
均しコンクリート	σck≧18N/mm2	別紙計算書より	m^2	4.1
	t=10cm	4.1×0.1	m^3	0.4
同上型枠	均しコン型枠	0.2×3.6	m^2	0.7
鉄　筋	SD345 D13	34.058×3.6	kg	122.6
差し筋	SD345 D13 L=200	0.398×3.6	kg	1.4
削　孔	φ38、L=100	2×3.6	孔	7.2
円筒型枠	φ200,L=400	3.6/2+1	本	3.0
		3 本 × 0.4m/本	m	1.2
基礎砕石	RC-40,t=15cm	別紙計算書より	m^2	2.4
[作業土工]				
基面整正	土　砂	別紙計算書より	m^2	2.4

縁 石 工 数 量 集 計 表

種別・細別	規　格	単位	数量	計上数量	備　考
［縁石工］					
〈歩車道境界ブロック〉					
1号縁石		m	8.7	9	
(10.0m当り数量)					
歩車道境界ブロック	B種, 片面R	m	10.0	10	
		本	16.5	16.5	
基礎砕石	RC-40,t=10cm	m^2	2.5	2.5	

縁 石 工 数 量 計 算 書

種別： 縁石工

1号縁石

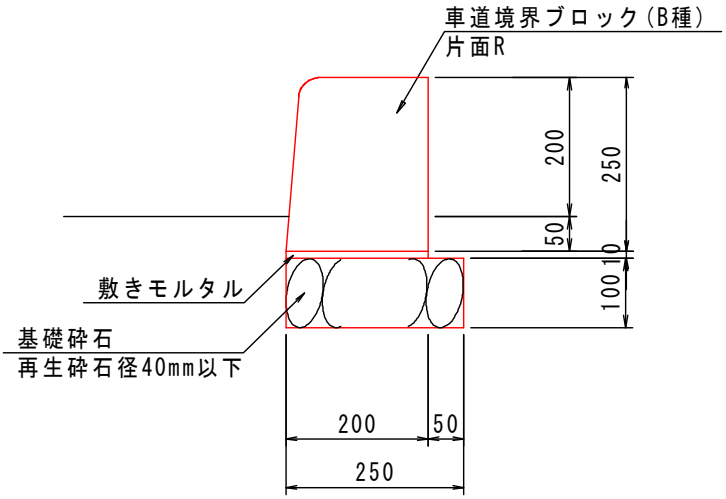

(10.0m当り)

名　　称	規　　格	算　　式	単位	数　量
歩車道境界ﾌﾞﾛｯｸ	B種,片面R	10.0m / 0.605m/本	m	10.00
			本	16.50
基礎砕石	RC-40,t=10cm	0.25×10.0	m^2	2.50
[作業土工]				
基面整正	土　砂	0.25×10.0	m^2	2.50

縁 石 工 数 量 計 算 書

1号縁石　　延長調書

測　　点	R・L	延　長	
SNO.　2　+　9.5　～　SNO.　2　+　10.7	R	8.7　m	
	合　計	8.7　m	

縁 石 工 数 量 計 算 書

1号縁石　　『参考』　　(1式当り数量)

名　　称	規　　格	算　　式	単位	数　量
1号縁石			m	8.7
歩車道境界ﾌﾞﾛｯｸ	B種,片面R	10.00×8.70/10.0	m	8.7
		16.50×8.70/10.0	本	15.0
基礎砕石	RC-40,t=10cm	2.50×8.70/10.0	m^2	2.2
[作業土工]				
基面整正	土　砂	2.50×8.70/10.0	m^2	2.2

構造物撤去工数量集計表

名　　称	規　　格	算　　式	単位	数　量	計上数量
〈構造物取壊し工〉					
舗装版切断	As舗装	撤去数量図より			
	t=15cm以下	7.1+5.6+3.7	m	16.4	16
舗装版取壊し	As舗装,t=5cm	別紙計算書より	m^2	315.8	
		撤去数量図より			
		12.4	m^2	12.4	
		合計	m^2	328.2	328
ｺﾝｸﾘｰﾄ取壊し	無　筋	別紙計算書より			
		45.9	m^3	45.9	
		撤去数量図より			
		・集水桝1撤去, 1.9×1	m^3	1.9	
		・坂路Co舗装取り壊し, 26.7×0.1	m^3	2.7	
		・坂路擁壁撤去, 10.2×0.4	m^3	4.1	
		・Co取壊し(t=10cm), 3.9×0.1	m^3	0.4	
		合計	m^3	55.0	55
ｺﾝｸﾘｰﾄﾌﾞﾛｯｸ取壊し	控え35cm,裏込ｺﾝｸﾘｰﾄ15cm	別紙計算書より	m^2	16.5	17
		16.5×0.5	m^3	8.3	8
石積取壊し	控え35cm	別紙計算書より	m^2	43.0	43
		43.0×0.35	m^3	15.1	15
ｺﾝｸﾘｰﾄﾌﾞﾛｯｸ塀撤去	H=1.0m	撤去数量図より	m	12.5	13
		12.5×1.0×0.15	m^3	1.9	2
殻運搬処理	As殻	328.2×0.05	m^3	16.4	16
	Co殻(無筋)	55.0+8.3+15.1+1.9	m^3	80.3	80
	Co殻(鉄筋)		m^3	0.7	0.7
	汚泥処分(建設汚泥)	$2.3\times10^{-2}\times0.05\times16.4$	m^3	0.019	0.02
	鉄ｽｸﾗｯﾌﾟ(ｶﾞｰﾄﾞﾚｰﾙ)		kg	682.2	682
〈防護柵撤去工〉					
ガードレール撤去	構造物用	撤去数量図より			
		2.7+20.7+4.4+13.8	m	41.6	42
	参考重量	41.6m×16.4kg/m	kg	682.2	682
〈排水構造物撤去工〉					
	管渠Φ400撤去		m	6.0	6
		$(0.2442-0.4^2\times\pi/4)\times6$	m^3	0.7	0.7

構造物撤去工数量計算書

測　　点	点　間 距　離	コンクリート構造物取壊し 無筋 断　面	平　均	数　量	断　面	平　均	数　量	備考
NO.　1　+　13.30		0.05						NO.1+10準用
NO.　1　+　14.90	3.60	0.05	0.050	0.18				
NO.　1　+　19.60		0.60						
NO.　2	0.40	0.60	0.600	0.24				
NO.　2　+　10.00	10.00	1.53	1.065	10.65				
NO.　3	10.00	0.94	1.235	12.35				
NO.　3　+　10.00	10.00	0.37	0.655	6.55				
NO.　3　+　18.00	8.00	0.44	0.405	3.24				
NO.　4	2.00	0.40	0.420	0.84				
NO.　4　+　4.00	4.00	0.37	0.385	1.54				
NO.　4　+　10.00	6.00	1.67	1.020	6.12				
NO.　4　+　14.10	4.10	0.03	0.850	3.49				
(支道)								
SNO.　1　+　18.30		0.07						
SNO.　2	1.70	0.07	0.070	0.12				
SNO.　2　+　5.00	5.00	0.06	0.065	0.33				
SNO.　2　+　6.70	1.70	0.06	0.060	0.10				
SNO.　2　+　6.70		0.03						
SNO.　2　+　10.30	3.60	0.03	0.030	0.11				
SNO.　2　+　12.20	1.90	0.03	0.030	0.06				
右側合計	72.00 m			45.9　m3				

構造物撤去工数量計算書

測　　点	点　間 距　離	コンクリートブロック取壊し						備考
		断　面	平　均	数　量	断　面	平　均	数　量	
NO.　1　+　13.30		0.59						NO.1+10準用
NO.　1　+　14.90	3.60	0.59	0.590	2.12				
NO.　4　+　10.00		3.50						
NO.　4　+　14.10	4.10	3.50	3.500	14.35				
右側合計	7.70 m			16.5　m2				

構造物撤去工数量計算書

測　　点	点　間 距　離	石積取壊し						備考
		断　面	平　均	数　量	断　面	平　均	数　量	
(右側)								
NO.　3		1.70						
NO.　3　+　10.00	10.00	1.40	1.550	15.50				
NO.　3　+　18.00	8.00	1.20	1.300	10.40				
NO.　4	2.00	1.65	1.425	2.85				
NO.　4　+　4.00	4.00	1.40	1.525	6.10				
NO.　4　+　10.00	6.00	1.30	1.350	8.10				
右側合計	30.00 m			43.0　m2				

構造物撤去工数量計算書

測　　点	点　間 距　離	舗装版取壊し						備考
		As舗装(t=5cm)						
		断　面	平　均	数　量	断　面	平　均	数　量	
NO.　1　+　13.30		7.10						
NO.　2	6.70	5.98	6.540	43.82				
NO.　2　+　10.00	10.00	4.12	5.050	50.50				
NO.　3	10.00	4.12	4.120	41.20				
NO.　3　+　10.00	10.00	4.57	4.345	43.45				
NO.　3　+　18.00	8.00	4.53	4.550	36.40				
NO.　4	2.00	4.45	4.490	8.98				
NO.　4　+　4.00	4.00	4.40	4.425	17.70				
NO.　4　+　10.00	6.00	4.04	4.220	25.32				
NO.　4　+　14.10	4.10	5.66	4.850	19.89				
NO.　4　+　16.60	2.50	5.64	5.650	14.13				
(支道)								
SNO.　1　+　18.30		1.12						
SNO.　2	1.70	1.12	1.120	1.90				
SNO.　2　+　5.00	5.00	1.36	1.240	6.20				
SNO.　2　+　6.70	1.70	1.36	1.360	2.31				
SNO.　2　+　6.70		0.73						
SNO.　2　+　10.30	3.60	0.73	0.730	2.63				
SNO.　2　+　12.20	1.90	0.73	0.730	1.39				
合計	77.20 m			315.8　m2				

数 量 総 括 表						
工種	種別・細別	規　格	単位	数量	計上数量	備　考
仮設工						
〈法面工〉						
鉄筋挿入工	削孔（Φ90）	土砂	m	149.4	149	
		モルタル	m	8.3	8	
		計	m	157.7	157	
	鉄筋挿入工	SD345,D19,L=2.0m	本	83.0	83	
	グラウト材	σck=24N/mm2,φ90	m^3	1.4	1	
モルタル吹付け		t＝10cm	m^2	230.0	230	

法面工計算書

第　　表		法面工		数　量　計　算　書	
種別・細別	規格(内訳)	計　算　式	単位	数　量	摘　要
鉄筋挿入工					
削孔（呼び径φ90）	土砂	1.8×83	m	149.4	
	モルタル	0.1×83	m	8.3	
	総延長	1.9×83	m	157.7	
鉄筋挿入工	SD345、D19、L=2.0m		本	83	展開図
グラウト材	σck=24N/mm2				
	呼び径φ90	(90^2×π)/(4×10^6)×157.7×(1+0.4)　＝　1.405	m^3	1.40	補正係数0.4

名　　称	鉄筋挿入(SD345、D19、L=2.0m、φ90)	縮尺		番号	
構　　造　　図		出典			

鉄筋挿入工(D19)　S=1:10

（参考図）

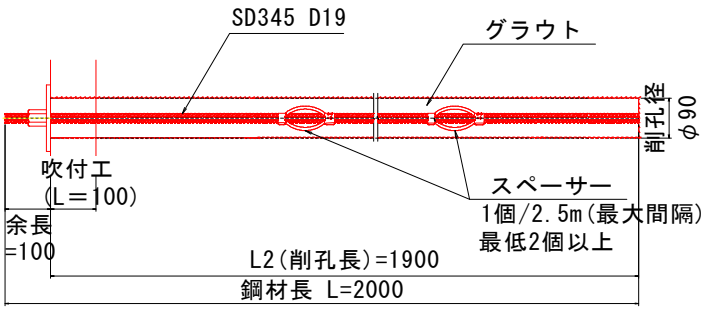

角座金 S=1:10

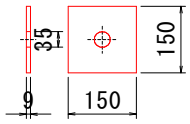

ナット S=1:10

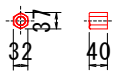

スペーサー S=1:10

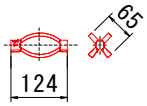

特記	

単　位　数　量

1本 当り

細　　別	規　　格	計　算　式	単位	数　量	摘　　要
ネジ節異形棒鋼	SD345,D19		m	2.00	
ナット	D19用,メッキ品		個	1.00	
スペーサー	D19用,メッキ品	最大2.5mピッチ,最小2個	個	2.00	
角座金	150×150×9,メッキ品		枚	1.00	
グラウト注入ホース	呼び径13		m	2.00	グラウト注入用
別途計上					
削孔	呼び径φ90	2.0-0.10	m	1.90	
	土砂	現地状況からの想定層厚	m	1.90	
グラウト材	σck=24N/mm2	(90^2×π)/(4×10^6)×1.90×(1+0.4)	m3	0.017	補正係数0.4

モルタル吹付け工 数 量 計 算 書

種別： 仮設工

モルタル吹付け

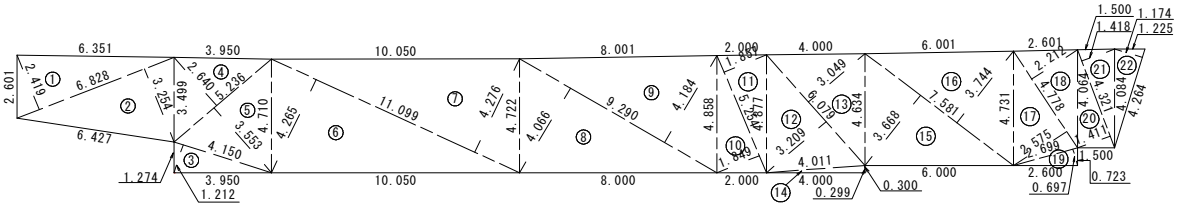

記号	底辺	高さ	倍面積 ㎡
1	6.828	2.419	16.517
2	6.828	3.254	22.218
3	4.150	1.212	5.030
4	5.236	2.640	13.823
5	5.236	3.553	18.604
6	11.099	4.265	47.337
7	11.099	4.276	47.459
8	9.290	4.066	37.773
9	9.290	4.184	38.869
10	5.254	1.849	9.715
11	5.254	1.857	9.757
12	6.079	3.209	19.508
13	6.079	3.049	18.535
14	4.011	0.299	1.199
15	7.581	3.668	27.807

記号	底辺	高さ	倍面積 ㎡
16	7.581	3.744	28.383
17	4.778	2.575	12.303
18	4.778	2.212	10.569
19	2.699	0.697	1.881
20	4.321	1.411	6.097
21	4.321	1.418	6.127
22	4.264	1.174	5.006
		倍面積 ㎡	404.517
		面積 ㎡	202.258

モルタル吹付け A1=1.044×202.258=211.157≒211m2

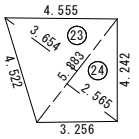

記号	底辺	高さ	倍面積 ㎡
23	5.383	3.654	19.669
24	5.383	2.565	13.807
		倍面積 ㎡	33.476
		面積 ㎡	16.738

モルタル吹付け A2=1.118×16.738= 18.713≒ 19m2

モルタル吹付け Σ＝A1＋A2＝211+19＝ 230m2

(1.0式当り)

名　　称	規　　格	算　　式	単位	数　量
モルタル吹付け	t=10cm	モルタル吹付面積算定図より	m2	230.00